Ingersoll Rand®

UP SERIES ROTARY SCREW

INSTALLATION AND OPERATION OF THE POWER OUTAGE RESTART OPTION FOR UP SERIES UNITS WITH INTELLISYS®

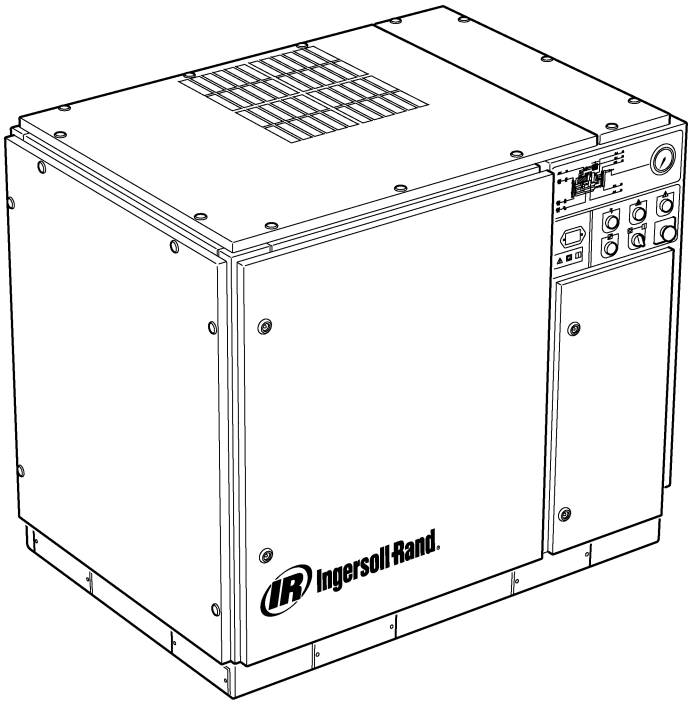

Before installation and operation of this option, these instructions should be studied carefully to obtain a clear knowledge of the option and its application to the compressor.

RETAIN THIS MANUAL WITH UNIT.
This Technical manual contains IMPORTANT SAFETY DATA and should be kept with the air compressor at all times.

C.C.N. : 22201826
REV. : C
DATE : MAY 2004

CONTENTS

1	**CONTENTS**
2	**INSTALLATION**
4	**OPERATING INSTRUCTIONS**
5	**PARTS LIST**

ABBREVIATIONS & SYMBOLS

####	Contact Ingersoll–Rand for serial number
–>####	Up to Serial No.
####–>	From Serial No.
*****	Not illustrated
†	Option
NR	Not required
AR	As required
SM	Sitemaster/Sitepack
HA	High ambient machine
WC	Watercooled machine
AC	Aircooled machine
ERS	Energy recovery system
T.E.F.C.	Totally enclosed fan cooled motor (IP54)
O.D.P.	Open drip proof (motor)
cs	Czech
da	Danish
de	German
el	Greek
en	English
es	Spanish
et	Estonian
fi	Finnish
fr	French
hu	Hungarian
it	Italian
lt	Lithuanian
lv	Latvian, Lettish
mt	Maltese
nl	Dutch
no	Norwegian
pl	Polish
pt	Portuguese
sk	Slovak
sl	Slovenian
sv	Swedish
zh	Chinese

0.0 SAFETY AND WARNINGS

Refer to (Safety and Warnings) in the compressor Operators / Instruction Manual.

Shut down the compressor. Close the isolation valve. Relieve the system air pressure. Ensure that all air pressure has been relieved from the compressor and air system.

Disconnect power to the compressor before servicing. Lock and tag the main power disconnect switch in the open (off) position.

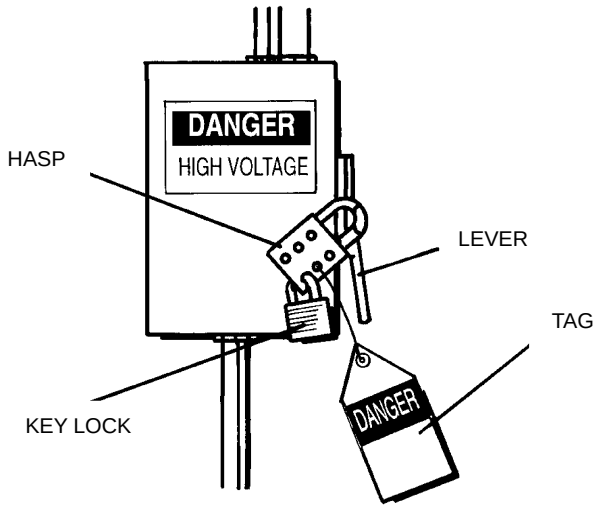

FIGURE 0.0–1 MAIN DISCONNECT LOCKED AND TAGGED

1.0 DESCRIPTION

1.1 PURPOSE

The purpose of these instructions is to identify the correct parts required when installing the Power Outage Restart Option and explain the operation of the option. If this option is furnished on the compressor from the factory, use this supplement for operation reference only.

1.2 TOOLS REQUIRED

Only what would be found in any reasonably equipped serviceman's tool box.

2.0 INSTALLATION

Power Outage Restart Option

To install Power Outage Restart Option, follow steps 1–13.

1. Remove the option module (39194097) from its packaging.

2. Insert the module into the option module socket labeled J11 on the right side of the Intellisys® controller enclosure per figure 2.0–4.

3. Drill a 7/8 inch (22mm) diameter hole in the right side of the starter enclosure at the location shown in Figure 2.0–1.

4. Press out the knock–out hole in the rear of the horn mounting box.

5. Remove the locknut (39108949) from the hub (35275494) and mount the hub on the back of the horn mounting box.

6. Install and tighten the hub locknut on the side of the mounting box.

7. Screw nipple (95934279) into the hub.

8. Install the sealing locknut (39108949) on the nipple, with the seal material away from the horn mounting box and tighten securely.

9. Insert the nipple through the hole in the side of the starter enclosure and install another locknut on the inside of the starter enclosure with the seal material facing the side of the starter enclosure. Tighten the assembly so the horn mounting box is secure.

10. Using the wire supplied in the kit, connect the horn as shown on the wiring schematic decal.

11. Install the .5" NPT plug (39146733) in the hole in the top of the horn mounting box.

12. Mount the horn on the horn mounting box that was previously mounted to the side of the starter enclosure and tighten the retaining screws.

13. Install the corresponding decal for PORO option on the front of the starter enclosure door as shown in Figure 2.0–3.

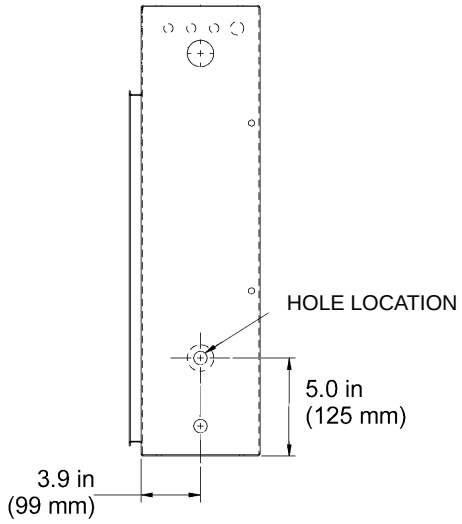

FIGURE 2.0–1 STARTER ENCLOSURE (WITH HORN MOUNTING HOLE LOCATION)

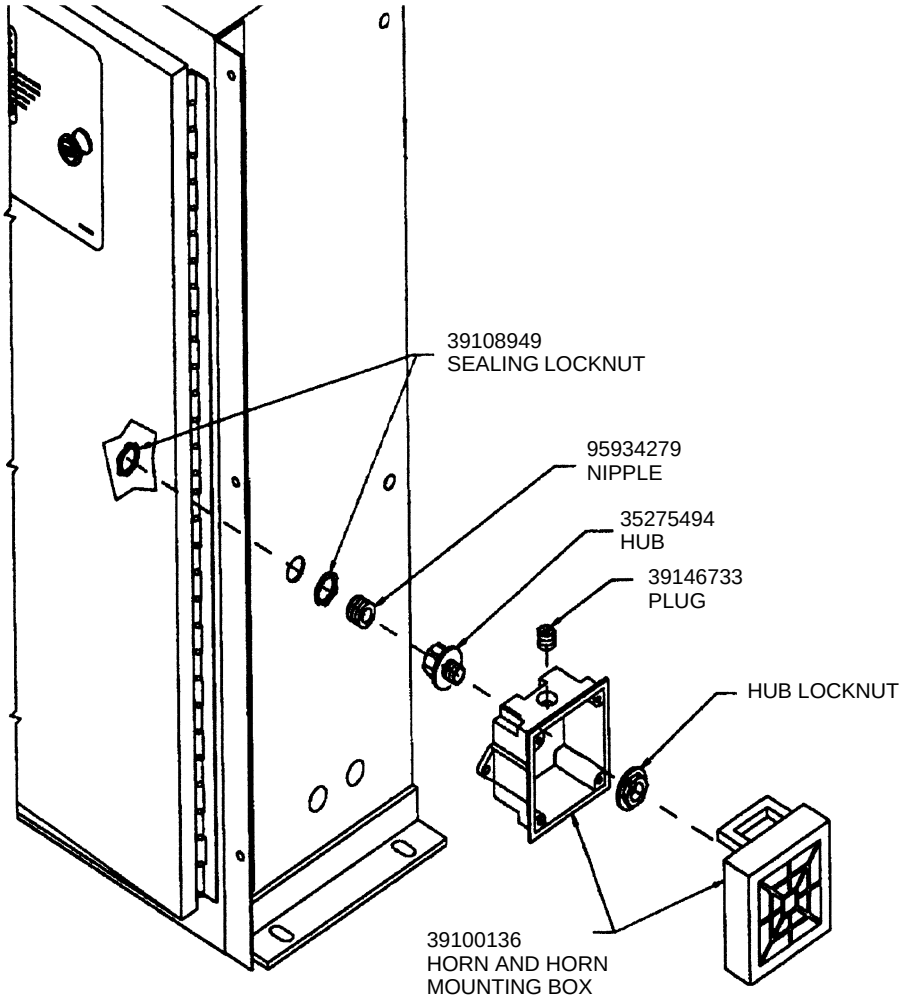

FIGURE 2.0–2 STARTER ENCLOSURE WITH HORN ASSEMBLY

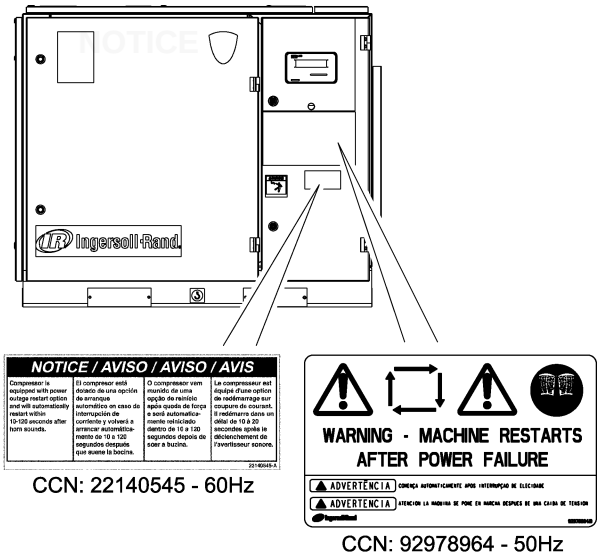

CCN: 22140545 - 60Hz

CCN: 92978964 - 50Hz

FIGURE 2.0–3 STARTER ENCLOSURE DOOR (WITH DECAL)

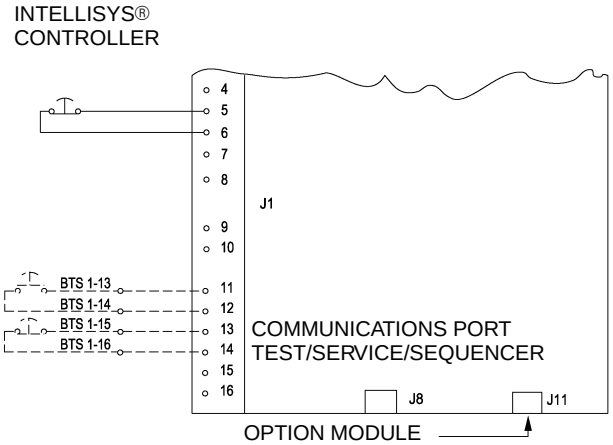

FIGURE 2.0–4 OPTION MODULE

3.0 OPERATION

3.1 POWER OUTAGE RESTART OPTION

For customers that have interruptions in their incoming power supply to the compressor and must maintain an uninterrupted supply of compressed air, the Power Outage Restart Option allows an Intellisys® compressor to restart automatically 10–120 seconds (adjustable) after incoming power is restored.

The Power Outage Restart Option is turned on by using the customer set routine on the Intellisys® controller. The restart time delay, which is adjustable from 10–120 seconds, can also be adjusted while in the set routine on the Intellisys® controller. Any time power is restored to the compressor after a power interruption and if the compressor was running when power was lost, a horn located on the side of the starter box will sound during the restart time delay (10–120 seconds), after which the compressor will automatically start. After starting, the compressor will return to the mode of operation that the compressor was in prior to the power interruption.

To operate in the power outage restart mode, proceed with following steps:

1. Power up the unit and wait for the Intellisys® display to read READY TO START.

2. Press the SET button once to enter the customer set point routine. The Set Offline Air Pressure indicator will light and the display will show the set point pressure.

3. Press and release the SET button multiple times until the message PWR OUT RSTR OFF is displayed.

4. Push the up or down arrows to change to the desired condition. ON in the display indicates Power Outage Restart is turned on and OFF in the display indicates Power Outage Restart is turned off.

5. Once the selection has been made, press SET button to put the selection into Intellisys® memory. The display will flash twice and the message will change to STR DELAY 10 Sec if the option was turned on. This message will only display if the Power Outage Restart Option is turned on.

6. Use the up or down arrows to select the desired delay time (10–120 sec.).

7. Press SET and the display will flash twice indicating the change has been made.

8. Push the DISPLAY SELECT BUTTON or wait 30 seconds for the controller to automatically exit the set routine. The display returns to READY TO START.

Function test

To test the operation of the Power Outage Restart Option:

1. Slowly open the main isolation valve.

2. Push the green START button on the Intellisys® display to start the compressor.

3. The compressor will load automatically if there is a sufficient demand for air. Allow the compressor to load.

4. Open the main disconnect to remove power from the compressor.

5. Close the main disconnect to reapply power to the compressor.The horn will sound and the Intellisys® display will read START IN ___SEC.The display will count down the time until the compressor starts automatically and the horn stops. After starting, the compressor will automatically return to the same mode of operation as prior to the power interruption.

Fault Analysis

1. If the Intellisys® display indicates the count down message and the horn does not sound, check the wiring of the horn.

2. If the Intellisys® display does not indicate the count down message, the horn does not sound and the unit does not restart automatically, verify that the Option has been turned on.

4.0 PARTS LIST

PARTS LIST FOR POWER OUTAGE RESTART OPTION
(P/N 22060032)

ITEM	PART NUMBER	QUANTITY	DESCRIPTION
1	39100136	1	Horn, Weather Resistant
2	35275494	1	Hub
3	95934279	1	$^1/_2$" N.P.T. Nipple
4	39108949	2	$^1/_2$" Sealing Locknut
5	39146733	1	$^1/_2$" N.P.T. Plug
*6	39194097	1	Power Outage Restart Option
7	39129085	3ft. (91cm)	Wire, Red 16 Ga
8	39146790	3ft. (91cm)	Wire, Green 16 Ga
9	22201826	1	Instructions
10	22140545	1	Decal, 4 language
11	92978964	1	Decal, ISO

* ITEM NOT SOLD SEPARATELY. FOR REPLACEMENT PART, ORDER KIT No.39694179

COMPRESSEUR ROTATIF À VIS DE SÉRIE UP

INSTALLATION ET FONCTIONNEMENT DE L'OPTION DE REDÉMARRAGE APRÈS UNE COUPURE D'ALIMENTATION SUR LES UNITÉS DE SÉRIE UP ÉQUIPÉES DE INTELLYSYS®

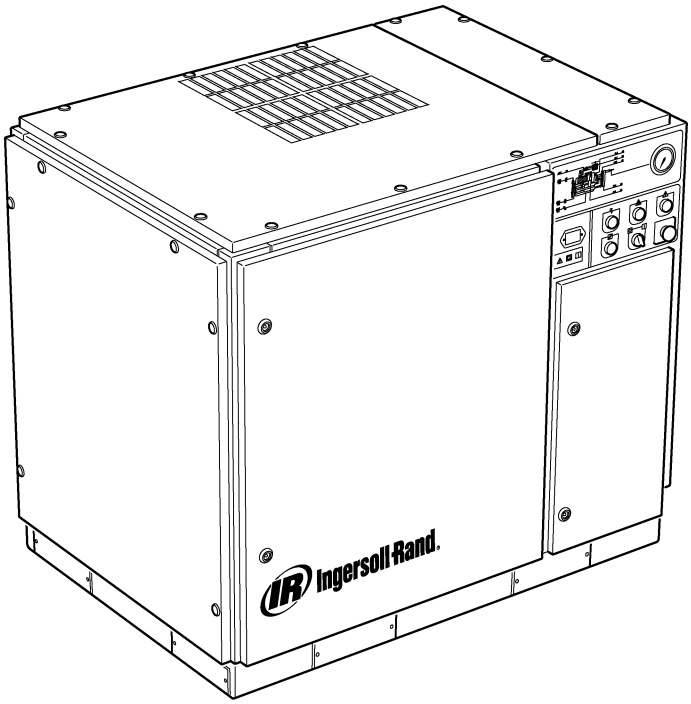

Lire attentivement ces instructions afin de bien comprendre le fonctionnement de l'option et de son rôle pour le compresseur avant de l'installer et de la faire fonctionner.

CONSERVER LE MANUEL AVEC L'UNITÉ.
Ce manuel technique contient des CONSIGNES DE SÉCURITÉ IMPORTANTES. Il ne doit en aucun cas être séparé du compresseur à air.

C.C.N. : 22201826 fr
REV. : C
DATE : MAI 2004

TABLE DES MATIÈRES

1	**TABLE DES MATIÈRES**
2	**INSTALLATION**
4	**FONCTIONNEMENT**
5	**LISTE DE PIÈCES**

ABRÉVIATIONS & SYMBOLES

####	Contacter Ingersoll Rand pour obtenir le numéro de séri
–>####	Jusqu'au numéro de série
#### >	À partir du numéro de série
*****	Non illustré
†	Option
NR	Non requis
AR	Selon le besoin
SM	Sitemaster/Sitepack
HA	Machine fonctionnant à température ambiante élevée
WC	Machine refroidie à l'eau
AC	Machine refroidie à l'air
ERS	Système de récupération d'énergie
T.E.F.C.	Moteur totalement fermé refroidi par ventilateur (IP54)
O.D.P.	Protégé contre les gouttes de liquide (moteur)

cs	Tchèque
da	Danois
de	Allemand
el	Grec
en	Anglais
es	Espagnol
et	Estonien
fi	Finlandais
fr	Français
hu	Hongrois
it	Italien
lt	Lithuanien
lv	Lettonien
mt	Maltais
nl	Hollandais
no	Norvégien
pl	Polonais
pt	Portugais
sk	Slovaque
sl	Slovène
sv	Suédois
zh	Chinois

0.0 SÉCURITÉ ET AVERTISSEMENTS

Voir la partie Sécurité et avertissements dans le manuel de l'opérateur du compresseur.

Arrêter le compresseur. Fermer le robinet d'isolement. Dissiper la pression du système. S'assurer que toute la pression d'air a été dissipée du compresseur et du circuit d'air.

Débrancher l'alimentation électrique du compresseur avant d'effectuer l'entretien. Verrouiller le sectionneur en position ouverte (arrêt) et lui apposer une étiquette portant un symbole d'alerte.

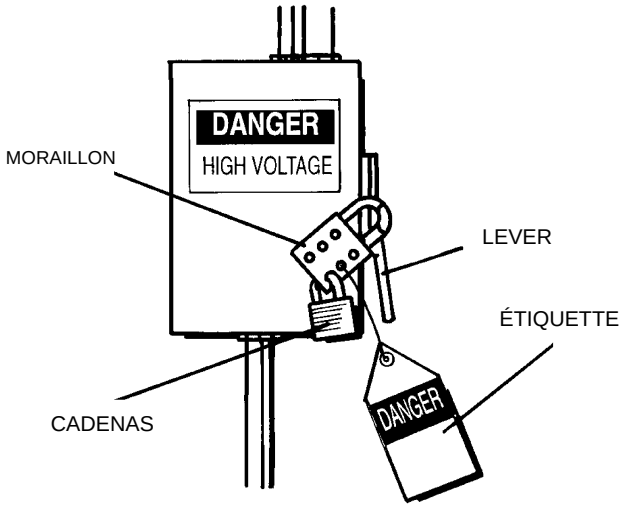

FIGURE 0.0–1 SECTIONNEUR PRINCIPAL VERROUILLÉ ET ÉTIQUETÉ

1.0 DESCRIPTION

1.1 OBJECTIF

L'objectif de ces instructions est de permettre l'identification des pièces requises lors de l'installation de l'option de redémarrage après une coupure d'électricité et d'en expliquer le fonctionnement. Si cette option est montée en usine sur le compresseur, utiliser ce complément d'information à titre de référence uniquement.

1.2 OUTILS NÉCESSAIRES

Le contenu d'une boîte à outil de dépanneur bien équipé suffit.

2.0 INSTALLATION

Option de redémarrage de compresseur après une coupure d'alimentation

Pour installer l'Option Redémarrage après panne de courant, suivre les étapes 1–13.

1. Déposer le module d'option (39194097) de son emballage.

2. Insérer le module dans la prise femelle J11 à droite du boîtier du contrôleur Intellisys® conformément à la figure 2.0–4.

3. Forer un trou de 22 mm (7/8 in.) de diamètre sur le côté droit du boîtier du dispositif de démarrage à l'emplacement illustré à la figure 2.0–1

4. Enlever l'orifice amovible à l'arrière du boîtier de montage de l'alarme.

5. Enlever le contre–écrou (39108949) du moyeu (35275494) puis monter le moyeu à l'arrière du boîtier de montage de l'alarme.

6. Poser le contre–écrou du moyeu sur le côté du boîtier de montage puis le serrer.

7. Visser le raccord fileté (95934279) dans le moyeu.

8. Poser le contre–écrou d'étanchéité (39108949) sur le raccord fileté, le matériau d'étanchéité se trouvant à l'écart du boîtier de montage de l'alarme, puis serrer fermement.

9. Introduire le raccord fileté dans le trou situé sur le côté du boîtier du dispositif de démarrage puis poser un autre contre–écrou à l'intérieur du boîtier du dispositif de démarrage et placer le matériau d'étanchéité en contact avec le boîtier du dispositif de démarrage. Bien serrer l'ensemble de telle sorte que le boîtier de montage de l'alarme soit solidement fixé.

10. A l'aide du fil fourni dans le kit, raccorder l'avertisseur comme indiqué sur l'autocollant schéma de câblage.

11. Poser une douille à filetage NPT de 12,7 mm (0,5 in.) (39146733) dans le trou situé dans la partie supérieure du boîtier de montage de l'alarme.

12. Monter l'alarme sur son boîtier précédemment monté sur le côté du boîtier du dispositif de démarrage puis la maintenir à l'aide de vis de fixation.

13. Poser l'adhésif correspondant à l'option PORO (option de redémarrage après une coupure d'alimentation) à l'avant du cache du boîtier du dispositif de démarrage comme indiqué à la figure 2.0–4.

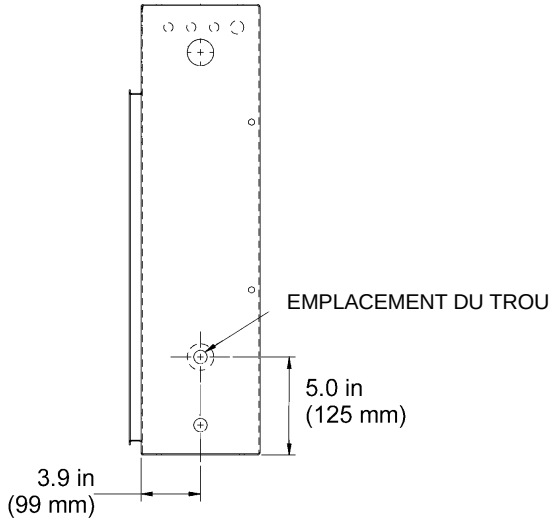

FIGURE 2.0–1 BOÎTIER DU DISPOSITIF DE DÉMARRAGE (AVEC EMPLACEMENT DU TROU DE MONTAGE DE L'ALARME)

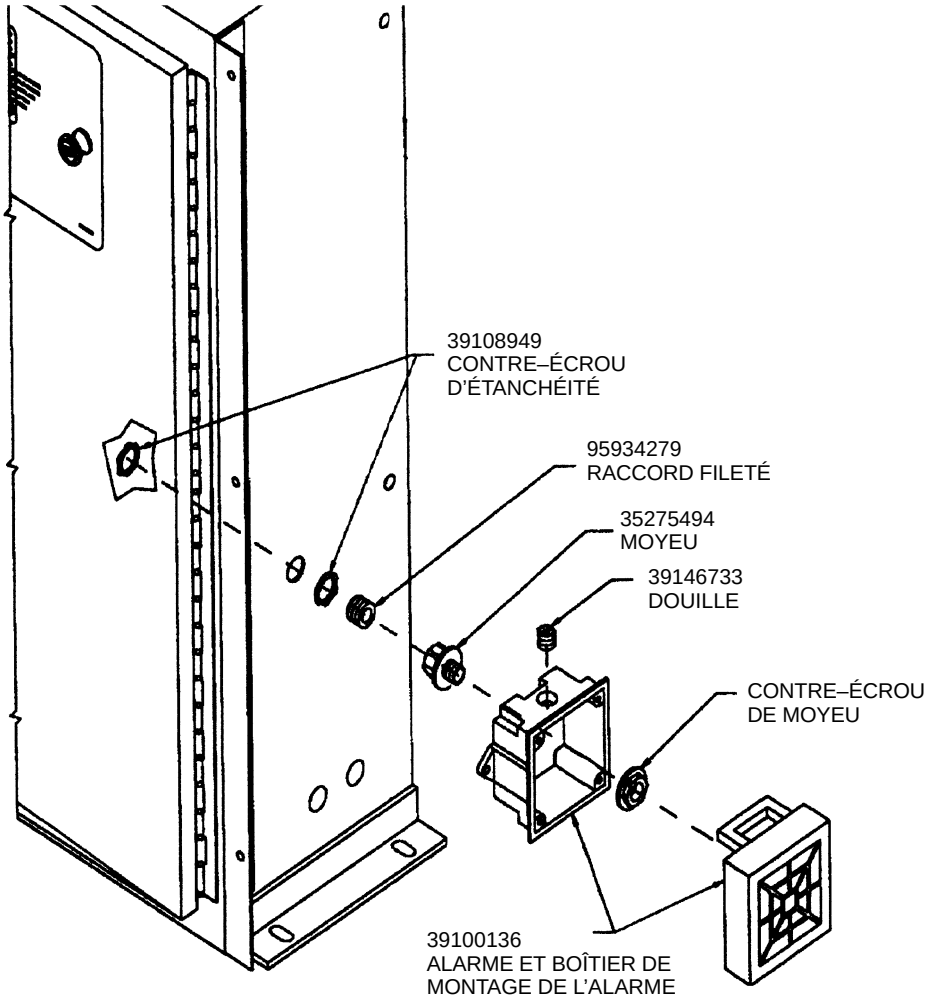

FIGURE 2.0–2 BOÎTIER DU DISPOSITIF DE DÉMARRAGE AVEC ALARME

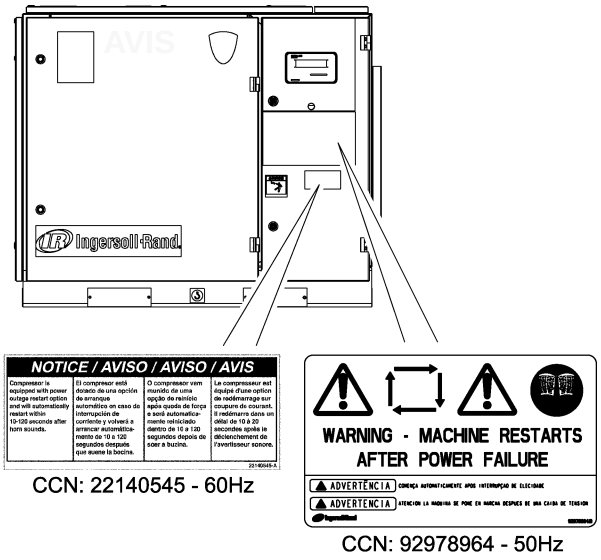

CCN: 22140545 - 60Hz

CCN: 92978964 - 50Hz

FIGURE 2.0–3 CACHE DU BOÎTIER DU DISPOSITIF DE DÉMARRAGE (AVEC ADHÉSIF)

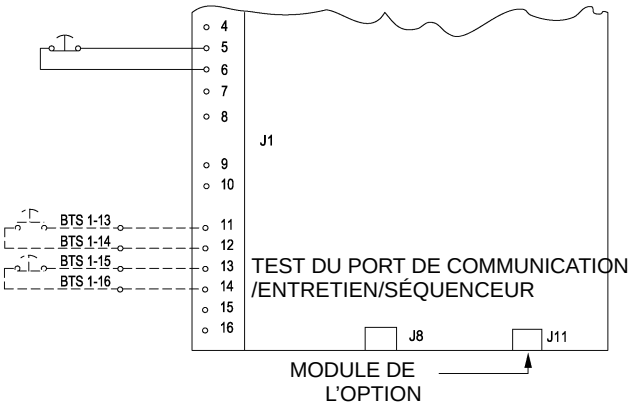

FIGURE 2.0–4 MODULE DE L'OPTION

3.0 FONCTIONNEMENT

3.1 OPTION DE REDÉMARRAGE APRÈS UNE COUPURE D'ALIMENTATION

Lorsque des coupures de l'alimentation du compresseur se produisent alors qu'une alimentation continue d'air comprimé doit être maintenue, l'option de redémarrage après une coupure d'alimentation permet à un compresseur Intellisys de redémarrer automatiquement dans les 10 à 120 secondes (ce chiffre est réglable) suivant la restauration de l'alimentation.

La routine créée par l'utilisateur sur le contrôleur Intellisys® permet de mettre en marche l'option de redémarrage après une coupure d'alimentation. Le délai de redémarrage, réglable entre 10 et 120 secondes peut également être réglé au moment de la création de la routine dans le contrôleur Intellisys®. À chaque fois que l'alimentation est restaurée dans le compresseur après une coupure d'alimentation et si le compresseur est en marche lorsque l'alimentation est coupée, une alarme située sur le côté du boîtier du dispositif de démarrage sonne pendant le délai de redémarrage (10 à 120 secondes) pour indiquer le redémarrage automatique du compresseur. Après le redémarrage, le compresseur retourne au mode de fonctionnement dans lequel il était avant la coupure d'alimentation.

Pour activer le mode de redémarrage après une coupure d'alimentation, procéder comme suit :

1. Mettre l'unité sous tension puis attendre que le message PRET A DEMARRER (Prêt au démarrage) s'affiche sur l'écran de l'Intellisys®

2. Appuyer une fois sur le bouton SET (initialisation) pour lancer la routine consigne du client. Le voyant "Set Offline Air Pressure" (Réglage de la pression d'air hors ligne) s'allumera et la consigne de pression sera affichée.

3. Appuyer sur le bouton de RÉGLAGE plusieurs fois jusqu'à ce que le message RED SECTEUR H.S (Redémarrage alimentation activé) s'affiche.

4. Appuyer sur les flèches Haut ou Bas afin de sélectionner le paramètre désiré. Si ON (Marche) est affiché à l'écran, cela signifie que le redémarrage après coupure d'alimentation est activé et si OFF (Arrêt) est affiché à l'écran, cela signifie que le redémarrage après une coupure d'alimentation est désactivé.

5. Une fois la sélection effectuée, appuyer sur le bouton de RÉGLAGE afin d'enregistrer la sélection dans la mémoire Intellisys®. L'écran clignote deux fois et le message DEM DANS 10 SEC (Délai de redémarrage 10 s) s'affiche à l'écran si l'option de redémarrage est activée. Ce message s'affiche uniquement si l'option de redémarrage après une coupure d'alimentation est activée.

6. Sélectionner le délai de redémarrage (10 à 120 s.) à l'aide des flèches Haut et Bas.

7. Appuyer sur le bouton de RÉGLAGE et l'écran clignote deux fois pour indiquer que la modification a été enregistrée.

8. Appuyer sur le bouton de SÉLECTION DE L'AFFICHAGE ou attendre 30 secondes que le contrôleur quitte automatiquement la routine prédéfinie. Le message PRET A DEMARRER (Prêt à redémarrer) s'affiche de nouveau.

Test de fonctionnement

Pour tester le fonctionnement de l'option de redémarrage après une coupure d'alimentation, procéder comme suit :

1. Ouvrir lentement le robinet d'isolement principal.

2. Appuyer sur le bouton vert de DÉMARRAGE de l'écran Intellisys® pour démarrer le compresseur.

3. Le compresseur se charge automatiquement si la demande d'air est suffisante. Attendre que le compresseur soit chargé.

4. Ouvrir le sectionneur principal afin de couper l'alimentation du compresseur.

5. Fermer le sectionneur principal afin de réalimenter le compresseur. L'alarme sonne et le message DEM DANS___SEC (Démarrage dans __s) s'affiche à l'écran. Le moniteur décompte la durée du délai de redémarrage du compresseur et l'alarme s'arrête. Une fois redémarré, le compresseur retourne automatiquement au mode dans lequel il se trouvait avant la coupure d'alimentation.

Analyse des erreurs possibles

1. Si l'écran Intellisys ® indique le message de décompte du délai de redémarrage mais que l'alarme ne retentit pas, vérifier le circuit de l'alarme.

2. Si l'écran de l'Intellisys® n'indique pas le message de décompte du délai de redémarrage, que l'alarme ne retentit pas et que l'unité ne redémarre pas automatiquement, vérifier que l'option est activée.

4.0 LISTE DE PIÈCES

LISTE DE PIÈCES POUR L'OPTION DE REDÉMARRAGE APRÈS UNE COUPURE D'ALIMENTATION (RÉF. 22060032)

ARTICLE	RÉFÉRENCE	QUANTITÉ	DESCRIPTION
1	39100136	1	Alarme résistante aux intempéries
2	35275494	1	Moyeu
3	95934279	1	Raccord à filetage NPT de 12,7mm (1/2 in).
4	39108949	2	Contre–écrou d'étanchéité de 2,7mm (1/2 in)..
5	39146733	1	Raccord à filetage NPT de 2,7mm (1/2 in).
*6	39194097	1	Option de redémarrage de compresseur après une coupure d'alimentation
7	39129085	3ft. (91cm)	Fil rouge de calibre 16
8	39146790	3ft. (91cm)	Fil vert de calibre 16
9	22201826	1	Instructions
10	22140545	1	Autocollant, 4 langues
11	92978964	1	Autocollant, ISO

* NON VENDU SÉPARÉMENT. POUR OBTENIR UNE PIÈCE DE RECHANGE, COMMANDER LE KIT n° 39694179

Ingersoll-Rand®

UP SERIE SCHROEFCOMPRESSOR

INSTALLATIE EN GEBRUIK VAN DE OPTIE VOOR HERSTARTEN NA STROOMUITVAL VOOR MACHINES VAN DE UP–SERIE MET INTELLISYS®

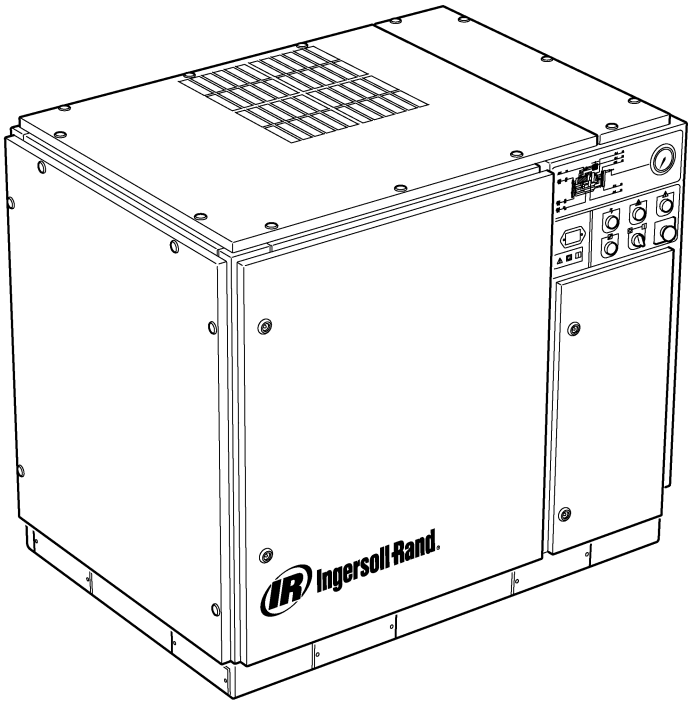

Voordat de optie wordt geïnstalleerd en gebruikt, dienen deze instructies zorgvuldig te worden bestudeerd om een goede kennis van de optie en zijn toepassing in de compressor te verkrijgen.

BEWAAR DEZE HANDLEIDING BIJ DE MACHINE.
Deze technische handleiding bevat B E L A N G R I J K E VEILIGHEIDSGEGEVENS en moet ten allen tijde bij de luchtcompressor worden bewaard.

C.C.N. : 22201826 nl
REV. : C
DATUM : MEI 2004

INHOUD

1	**INHOUD**
2	**INSTALLATIE**
4	**BEDIENINGSINSTRUCTIES**
5	**ONDERDELENLIJST**

AFKORTINGEN & SYMBOLEN

####	Neem contact op met Ingersoll–Rand voor serienumme.
–>####	Tot serienummer
####–>	Vanaf serienummer
*****	Niet afgebeeld
†	Optie
NR	Niet vereist
AR	Naar vereist
SM	Sitemaster/Sitepack
HA	Machine voor hoge omgevingstemperaturen
WC	Watergekoelde machine
AC	Luchtgekoelde machine
ERS	Energie–herwinningssysteem
T.E.F.C.	Geheel omsloten ventilatorgekoelde motor (IP54)
O.D.P.	Waterdruppelbestendig (motor)
cs	Tsjechisch
da	Deens
de	Duits
el	Grieks
en	Engels
es	Spaans
et	Estlands
fi	Fins
fr	Frans
hu	Hongaars
it	Italiaans
lt	Litouws
lv	Lets
mt	Maltees
nl	Nederlands
no	Noors
pl	Pools
pt	Portugees
sk	Slovaaks
sl	Sloveens
sv	Zweeds
zh	Chinees

0.0 VEILIGHEID EN WAARSCHUWINGEN

Raadpleeg (Veiligheid en waarschuwingen) in de gebruiks–/instructiehandleidingvan de compressor.

Zet de compressor uit. Sluit de isolatieklep. Laat alle luchtdruk in het systeem af. Verzeker u ervan dat alle luchtdruk in de compressor en het luchtsysteem is afgelaten.

Sluit de elektrische voeding naar de compressor af voordat u onderhoud uitvoert. Vergrendel de netscheider in de open (uit) stand en breng een label aan.

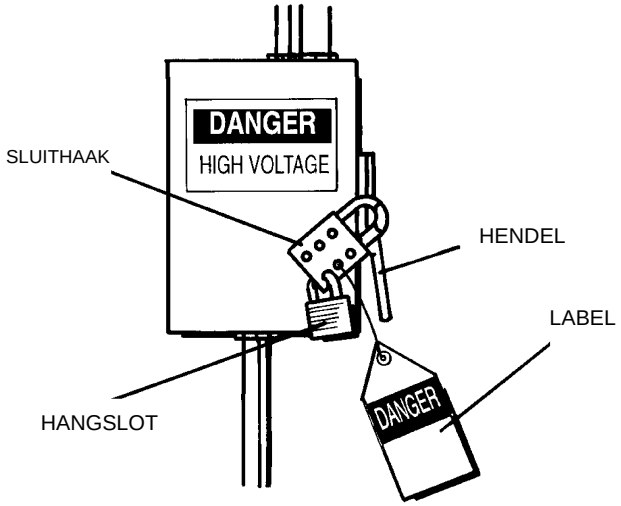

AFBEELDING 0.0–1 NETSCHEIDER VERGRENDELD EN GELABELD

1.0 BESCHRIJVING

1.1 DOELSTELLING

De bedoeling van deze instructies is om de juiste onderdelen te identificeren die benodigd zijn wanneer men de optie voor herstarten na stroomuitval installeert, en om het gebruik van de optie uit te leggen. Indien deze optie reeds in de fabriek op de compressor is aangebracht, gebruik dit supplement dan alleen als gebruikshandleiding.

1.2 BENODIGD GEREEDSCHAP

Slechts wat in de gereedschapskist van een redelijk uitgeruste onderhoudsmonteurverwacht kan worden.

2.0 INSTALLATIE

Optie voor herstarten na stroomuitval

Voor installeren van stroomuitval herstart optie, stap 1–13 opvolgen.

1. Verwijder de optiemodule (39194097) uit zijn verpakking.

2. Module in contactdoos J11 op de rechterzijde van de Intellisys® controller omkasting steken, zoals afgebeeld in figuur 2.0–4.

3. Boor een gat van 22mm (7/8 inch) in de rechterkant van de starterkast op de plaats die aangegeven staat in afbeelding 2.0–1.

4. Druk het uitdrukgat in aan de achterkant van de claxonmontagedoos.

5. Verwijder de borgmoer (39108949) van de montagebus (35275494) en monteer de montagebus op de achterkant van de claxonmontagedoos.

6. Breng de borgmoer van de montagebus aan de kant van de montagedoos aan en draai hem vast.

7. Schroef het draadbusje (95934279) in de montagebus.

8. Installeer de afdichtingsborgmoer (39108949) op het draadbusje met het afdichtingsmateriaal van de claxonmantagedoos af gekeerd, en draai hem goed vast.

9. Steek het draadbusje door het gat in de zijkant van de starterkast en installeer nog een borgmoer aan de binnenkant van de starterkast, met het afdichtingsmateriaal richting de starterkast. Draai het geheel aan zodat de claxonmontagedoos stevig vast zit.

10. De claxon zoals op de schemasticker getoond d.m.v. de met de set meegeleverde draad aansluiten.

11. Installeer de 0.5“ NPT–plug (39146733) in het gat boven in de claxonmontagedoos.

12. Monteer de claxon op de claxonmontagedoos die u hiervoor op de zijkant van de starterkast hebt gemonteerd, en draai de bevestigingsschroeven vast.

13. nstalleer de bijbehorende sticker voor de herstartoptie aan de voorkant van de deur van de starterkast zoals aangegeven in Afbeelding 2.0–4.

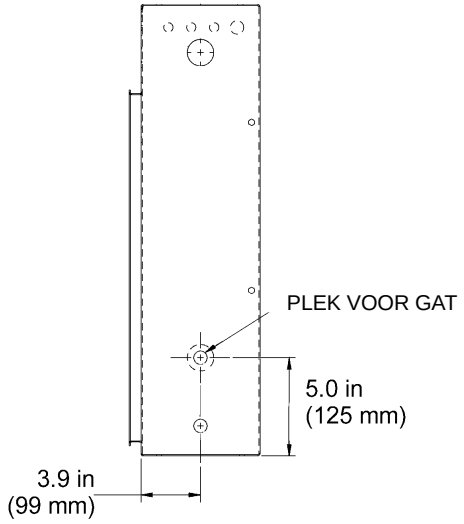

AFBEELDING 2.0–1 STARTERKAST (MET PLEK MONTAGEGAT VOOR CLAXON)

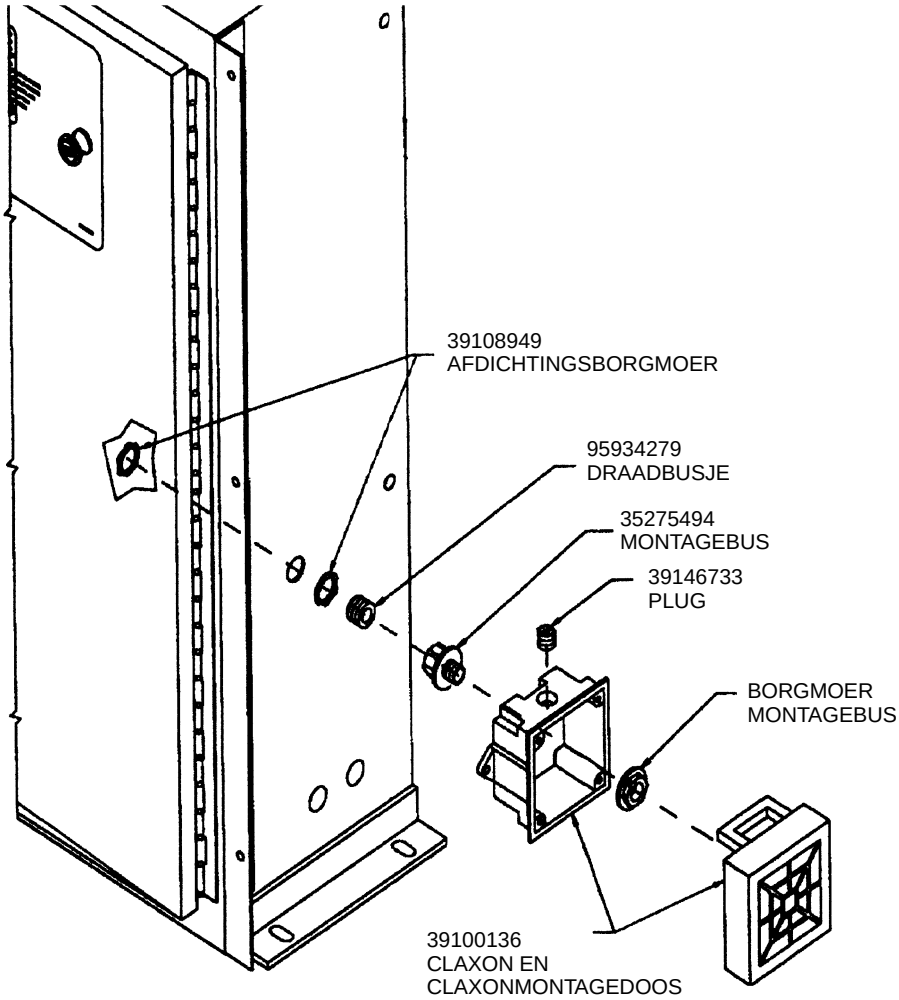

AFBEELDING 2.0–2 STARTERKAST MET CLAXONCONSTRUCTIE

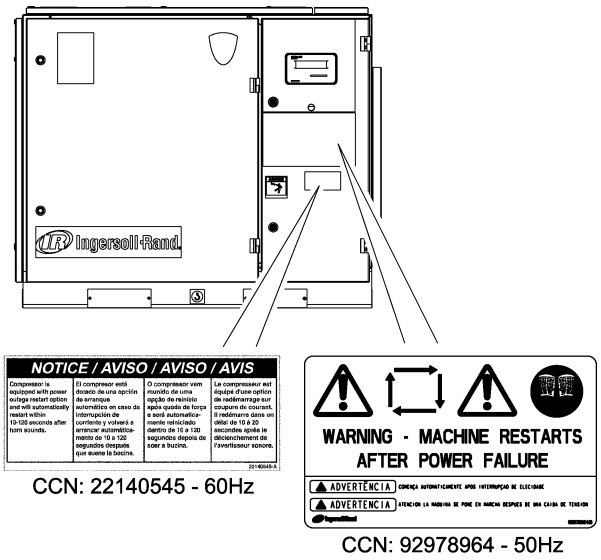

CCN: 22140545 - 60Hz

CCN: 92978964 - 50Hz

AFBEELDING 2.0–3 DEUR STARTERKAST (MET STICKER)

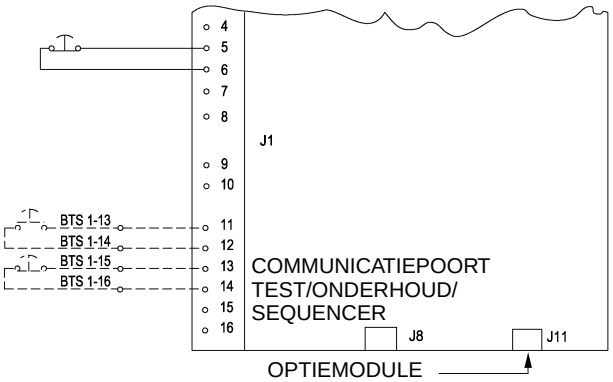

AFBEELDING 2.0–4 OPTIEMODULE

3.0 GEBRUIK

3.1 OPTIE VOOR HERSTARTEN NA STROOMUITVAL

Voor klanten die met interrupties in de stroomvoorziening voor hun compressor te maken hebben en die een ononderbroken bron van perslucht nodig hebben, zorgt de optie voor herstarten na stroomuitval ervoor dat een Intellisys–compressor 10 tot 120 seconden (instelbaar) na het herstel van de stroomvoorziening automatisch opnieuw wordt opgestart.

De optie voor herstarten na stroomuitval wordt aangezet via de gebruikers–instelroutine op de Intellisys®–controller. Ook de herstartvertraging, welke instelbaar is van 10 tot 120 seconden, kan tijdens de instelroutine worden afgesteld op de Intellisys®–controller. Elke keer dat de stroomvoorziening naar de compressor na een stroomuitval wordt hersteld, en mits de compressor in bedrijf was ten tijde van de stroomuitval, klinkt gedurende de herstartvertraging (10 tot 120 seconden) een claxon aan de zijkant van de starterkast, waarna de compressor automatisch weer wordt opgestart. Na het starten keert de compressor terug naar de gebruiksmodus waar hij in stond voor de stroomuitval.

Volg om in de modus voor herstarten na stroomuitval te draaien de volgende stappen:

1. Zet de machine aan en wacht tot de Intellisys®–display het bericht START GEREED (klaar om te starten) aangeeft.

2. De SET knop eenmaal indrukken om de klant instelpunt routine te openen. De Set Offline luchtdrukverklikker gaat branden en de instelpuntdruk wordt op de display getoond.

3. Druk de INSTEL–knop herhaaldelijk in totdat de melding A.HERST.N.SP.U.N (herstarten na stroomuitval UIT) verschijnt.

4. Druk op de omhoog– of omlaag–pijlen om de gewenste instelling te bereiken. ON op de display geeft aan dat de stroomuitval–herstart aan staat, en OFF op de display geeft aan dat de stroomuitval–herstart uit staat.

5. Druk nadat u uw selectie gemaakt heeft op de INSTEL–knop om de selectie in het Intellisys®–geheugen op te slaan. De display knippert twee maal en de melding verandert in START VERTR 10 SEC (herstartvertraging 10 sec.) als de optie aangezet is. Deze melding wordt uitsluitend weergegeven als de optie voor herstarten na stroomuitval aan staat.

6. Selecteer met behulp van de pijlen omhoog en omlaag de gewenste vertragingstijd (10–120 sec.).

7. Druk op INSTELLEN en de display licht twee maal op om aan te geven dat de wijziging is uitgevoerd.

8. Druk de DISPLAY–SELECTIE–knop in of wacht 30 seconden, waarna de controller automatisch de instelroutine afsluit. De display meldt weer START GEREED (klaar om te starten)

Bedrijfstest

Om de werking van de optie voor herstarten na stroomuitval te testen:

1. Zet de hoofd–isolatieklep langzaam open.

2. Druk de groene START–knop op de Intellisys®–display in om de compressor te starten.

3. De compressor zal automatisch gaan laden indien er voldoende vraag is naar luchtuitvoer. Laat de compressor laden.

4. Zet de netscheider open en onderbreek zo de stroomvoorziening naar de compressor.

5. Sluit de netscheider om de stroomvoorziening naar de compressor te herstellen. De claxon klinkt en de Intellisys®–display geeft het bericht START IN ___SEC weer. Op de display wordt de tijd afgeteld totdat de compressor automatisch start en de claxon stopt. Na het starten keert de compressor automatisch terug naar dezelfde gebruiksmodus waar hij in stond voor de stroomonderbreking.

Storingsanalyse

1. Als de Intellisys®–display aftelt, maar de claxon niet klinkt, moet u de bedrading van de claxon controleren.

2. Als de Intellisys®–display niet gaat aftellen, de claxon niet klinkt en de machine niet automatisch weer wordt gestart, moet u controleren of de optie wel aan is gezet.

4.0 ONDERDELENLIJST

ONDERDELENLIJST VOOR DE OPTIE VOOR HERSTARTEN NA STROOMUITVAL
(ond. nr. 22060032)

ONDERDEEL	ONDERDEELNUMMER	HOEVEELHEID	OMSCHRIJVING
1	39100136	1	claxon, weerbestendig
2	35275494	1	montagebus
3	95934279	1	1/2” N.P.T.–draadbusje
4	39108949	2	1/2” afdichtingsborgmoer
5	39146733	1	1/2” N.P.T.–plug
*6	39194097	1	Optie voor herstarten na stroomuitval
7	39129085	3ft. (91cm)	draad, rood 16 Ga
8	39146790	3ft. (91cm)	draad, groen 16 Ga
9	22201826	1	Instructies
10	22140545	1	Sticker, 4 talen
11	92978964	1	Sticker, ISO

* ONDERDEEL NIET APART LEVERBAAR. BESTEL VOOR EEN VERVANGINGSONDERDEEL PAKKET NR. 39694179

SCHRAUBENKOMPRESSOR DER SERIE UP

INSTALLATION UND BETRIEB DER WIEDERANLAUFOPTION NACH STROMAUSFALL FÜR GERÄTE DER SERIE UP MIT INTELLISYS®

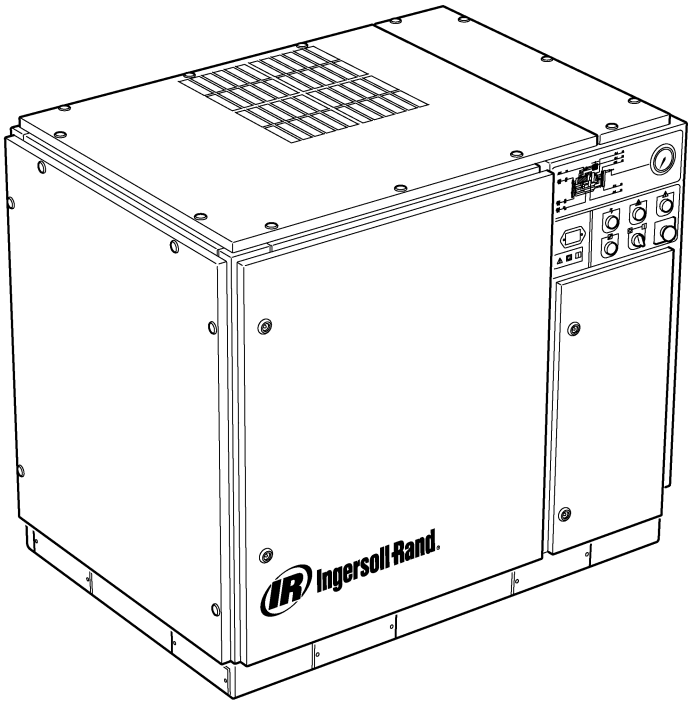

Vor der Installation und dem Betrieb dieser Option diese Anweisungen sorgfältig lesen, damit diese Option und ihre Anwendung am Kompressor genau verstanden werden.

DIESE BETRIEBSANLEITUNG STETS ZUSAMMEN MIT DEM GERÄT AUFBEWAHREN.
Diese Betriebsanleitung enthält WICHTIGE SICHERHEITSDATEN und muss immer zusammen mit dem Luftkompressor aufbewahrt werden.

C.C.N. : 22201826 de
REV. : C
DATUM : MAI 2004

INHALT

1	**INHALT**
2	**INSTALLATION**
4	**BEDIENUNGSANLEITUNG**
5	**TEILLISTE**

ABKÜRZUNGEN UND SYMBOLE

####	Kontakt mit Ingersoll–Rand bzgl. der Seriennummer aufnehmen
–>####	Bis Seriennummer
####–>	Ab Seriennummer
*****	Nicht abgebildet
†	Option
NR	Nicht erforderlich
AR	Nach Bedarf
SM	Sitemaster/Sitepack
HA	Gerät für hohe Umgebungstemperaturen
WC	Wassergekühltes Gerät
AC	Luftgekühltes Gerät
ERS	Energie–Rückgewinnungssystem
T.E.F.C.	Vollständig gekapselter, gebläsegekühlter Motor (IP54)
O.D.P.	Offener Tropfwasserschutz (Motor)
cs	Tschechisch
da	Dänisch
de	Deutsch
el	Griechisch
en	Englisch
es	Spanisch
et	Estnisch
fi	Finnisch
fr	Französisch
hu	Ungarisch
it	Italienisch
lt	Litauisch
lv	Lettisch
mt	Maltesisch
nl	Niederländisch
no	Norwegisch
pl	Polnisch
pt	Portugiesisch
sk	Slowakisch
sl	Slowenisch
sv	Schwedisch
zh	Chinesisch

0.0 SICHERHEIT UND WARNHINWEISE

Unter ”Sicherheit und Warnhinweise” in der Betriebsanleitung des Kompressors nachsehen.

Den Kompressor ausschalten. Das Isolationsventil schließen. Den Luftdruck in der Anlage abbauen. Sicherstellen, dass der Luftdruck im Kompressor und in der Anlage vollständig abgebaut wurde.

Vor der Wartung die Stormversorgung zum Kompressor unterbrechen. Den Hauptstromversorgungs–Schalter in der offenen Stellung (Off) verriegeln und beschriften.

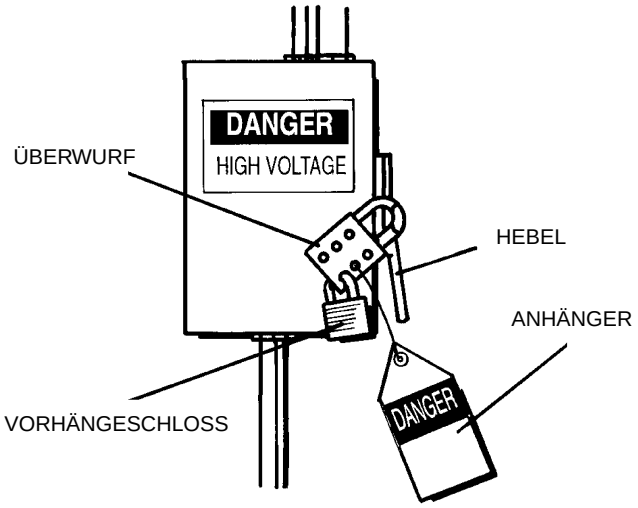

ABBILDUNG 0.0–1 HAUPTSTROMSCHALTER VERRIEGELT UND BESCHRIFTET

1.0 BESCHREIBUNG

1.1 ZWECK

Zweck dieser Anweisungen ist die korrekte Identifizierung der benötigten Teile bei der Installation der Wiederanlaufoption bei Stromausfall und die Beschreibung des Betriebs der Option. Verwenden Sie diese Ergänzung ausschließlich zur Referenz, wenn diese Option werkseitig am Kompressor angebracht wurde.

1.2 ERFORDERLICHE WERKZEUGE

Es werden keine Spezialwerkzeuge benötigt.

2.0 INSTALLATION

Wiederanlaufoption nach Stromausfall

Zur Installierung der Stromausfall–Neustartoption den Schritten 1–13 folgen.

1. Das Optionsmodul (39194097) aus der Verpackung nehmen.

2. Das Modul in die mit J11 gekennzeichnete Optionsmodulbuchse an der rechten Gehäuseseite des Intellisys® –Steuergeräts laut Abb. 2.0–4 einsetzen.

3. Eine 22mm (7/8 in.)–Bohrung in der rechten Seite des Startergehäuses anbringen (siehe Abbildung 2.0–1).

4. Die Ausstoßbohrung hinten am Befestigungsgehäuse für das Signalhorn herausdrücken.

5. Die Sicherungsmutter (39108949) von der Nabe (35275494) entfernen und die Nabe auf der Rückseite des Befestigungsgehäuses für das Signalhorn anbringen.

6. Die Sicherungsmutter für die Nabe auf der Innenseite des Befestigungsgehäuses anbringen und festziehen.

7. Den Nippel (95934279) in die Nabe schrauben.

8. Die dichtende Sicherungsmutter (39108949) so am Nippel anbringen, dass die Dichtungsseite vom Signalhorngehäuse weg weist und festziehen.

9. Den Nippel durch die Bohrung in der Seite des Startergehäuses führen und eine zusätzliche Sicherungsmutter auf der Innenseite des Startergehäuses so anbringen, dass die Dichtungsseite zum Startergehäuse weist. Alle Teile so anziehen, dass das Befestigungsgehäuse für das Signalhorn fest und sicher angebracht ist.

10. Unter Verwendung des mit dem Kit mitgelieferten Drahtes das Signalhorn wie auf dem Schaltplan–Aufkleber dargestellt anschließen.

11. Den 0,5 in.–Stopfen (39146733) in der Bohrung auf der Oberseite des Befestigungsgehäuses für das Signalhorn anbringen.

12. Das Signalhorn an dem Befestigungsgehäuse anbringen, das zuvor auf der Seite des Startergehäuses befestigt wurde und die Befestigungsschrauben anziehen.

13. Den entsprechenden Aufkleber für die PORO–Option (Wiederanlaufoption nach Stromausfall) vorn an der Startergehäuse–Klappe anbringen (siehe Abbildung 2.0–4).

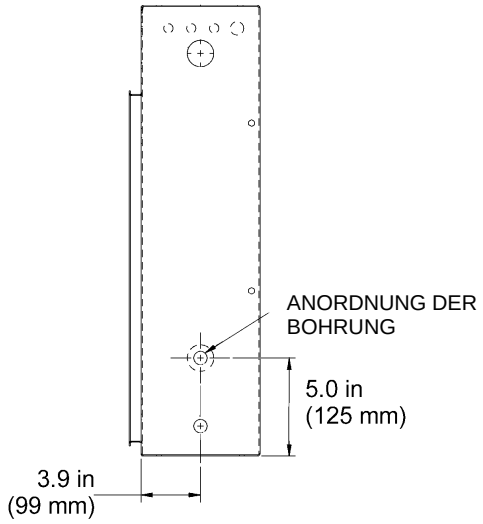

ABBILDUNG 2.0–1 STARTERGEHÄUSE (MIT DER ANORDNUNG DER BOHRUNG FÜR DAS SIGNALHORN)

39108949
DICHTENDE
SICHERUNGSMUTTER

95934279
NIPPEL

35275494
NABE

39146733
STOPFEN

NABEN–SICHERUNGSMUTTER

39100136
SIGNALHORN
UND BEFESTIGUNGS–
GEHÄUSE

ABBILDUNG 2.0–2 STARTERGEHÄUSE MIT SIGNALHORN

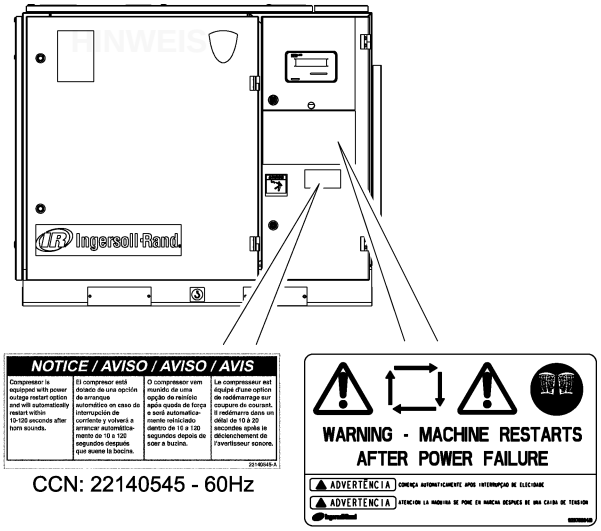

CCN: 22140545 - 60Hz

CCN: 92978964 - 50Hz

ABBILDUNG 2.0–3 STARTERGEHÄUSE–KLAPPE (MIT SICHERHEITSAUFKLEBER)

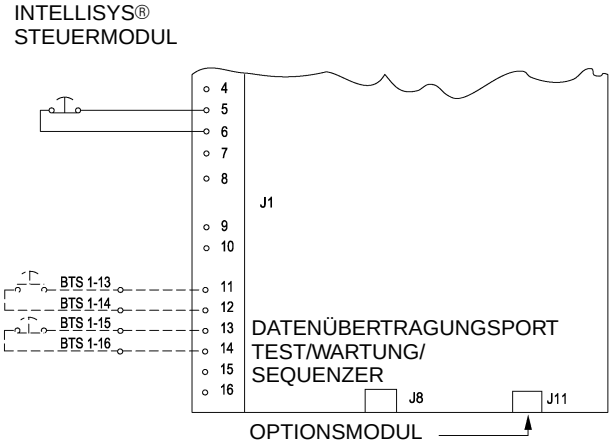

ABBILDUNG 2.0–4 OPTIONSMODUL

3.0 BETRIEB

3.1 WIEDERANLAUFOPTION NACH STROMAUSFALL

Bei Kunden, bei denen Unterbrechungen in der Stromversorgung zum Kompressor bestehen und die eine unterbrechungsfreie Druckluftversorgung benötigen, kann die Wiederanlaufoption nach Stromausfall über einen Intellisys Kompressor automatisch nach 10–120 Sekunden (einstellbar) einen Neustart durchführen, nachdem die Stromversorgung wiederhergestellt ist.

Die Wiederanlaufoption nach Stromausfall wird durch eine vom Kunden einstellbare Routine am Intellisys® Steuermodul aktiviert. Es ist außerdem möglich, die Zeitverzögerung für den Neustart, die auf einen Wert von 10–120 Sekunden eingestellt werden kann, einzustellen, wenn die Einstellroutine des Intellisys® Steuermoduls aktiviert ist. Jedes Mal, wenn die Stromversorgung zum Kompressor nach einem Stromausfall wiederhergestellt wurde und der Kompressor zu diesem Zeitpunkt lief, ertönt während der Zeitverzögerung für den Neustart (10–120 Sekunden) das Signalhorn auf der Seite des Startergehäuses und der Kompressor führt danach einen Neustart durch. Nach dem Start kehrt der Kompressor wieder in den Betriebsmodus zurück, in dem er sich vor dem Stromausfall befand.

Für den Betrieb der Wiederanlaufoption nach Stromausfall den folgenden Schritten folgen:

1. Das Gerät einschalten und warten, bis auf der Intellisys® Anzeige FERTIG ZUM START (STARTBEREIT) erscheint.

2. Die EINSTELL–Taste (SET) zur Eingabe der Sollwertroutine des Kunden drücken Die Anzeige ”Off–line–Luftdruck einstellen” (Set Offline Air Pressure) leuchtet auf und die Anzeige zeigt den Solldruck an.

3. Die SET–Taste mehrere Male drücken, bis die Nachricht „STROMAUSF AUTAUS“ (WIEDERANLAUF NACH STROMAUSFALL AUS) angezeigt wird.

4. Die Aufwärts– bzw. Abwärtspfeile drücken, um zum gewünschten Betriebsmodus zu gelangen. Wird „ON“ (EIN) im Display angezeigt, so bedeutet dies, dass die Wiederanlaufoption nach Stromausfall aktiviert ist. Erscheint „OFF“ (AUS) im Display, so ist die Wiederanlaufoption nach Stromausfall deaktiviert.

5. Nachdem die Einstellungen beendet wurden, die SET–Taste drücken, um die Auswahl im Intellisys® Speicher abzulegen. Das Display blinkt 2x und es wird „STARTVERZ 10 SEC“ (STARTVERZÖGERUNG 10 Sekunden) angezeigt, wenn diese Option aktiviert wurde. Diese Nachricht erscheint nur, wenn die Wiederanlaufoptionnach Stromausfall aktiviert ist.

6. Die gewünschte Zeitverzögerung (10–120 Sekunden) kann mit den Aufwärts– bzw. Abwärtspfeilen eingestellt werden.

7. Nach dem Drücken der SET–Taste blinkt das Display 2x und zeigt damit an, dass die Änderung gespeichert wurde.

8. Die Taste DISPLAY SELECT (DISPLAY AUSWÄHLEN) drücken oder 30 Sekunden warten, bis das Steuermodul die Einstellroutine verlässt. Auf dem Display wird wieder FERTIG ZUM START (STARTBEREIT) angezeigt.

Funktionsprüfung

Den Betrieb der Wiederanlaufoption nach Stromausfall wie folgt prüfen:

1. Das Haupt–Isolationsventil langsa

2. Die grüne START–Taste auf dem Intellisys® Display drücken, um den Kompressor zu starten.

3. Der Kompressor wird lädt automatisch, wenn ausreichender Druckluftbedarf besteht. Abwarten, bis der Kompressor geladen ist.

4. Den Hauptstromschalter öffnen, um die Stromzufuhr zum Kompressor zu unterbrechen.

5. Den Hauptstromschalter schließen, um die Stromversorgung zum Kompressor wiederherzustellen. Das Signalhorn ertönt und auf dem Intellisys® Display erscheint „START IN ___SEC“. Die Zeit, für die Zeitverzögerung wird im Display heruntergezählt, bis der Kompressor automatisch startet und sich das Signalhorn ausschaltet. Nach dem Start kehrt der Kompressor wieder automatisch in den gleichen Betriebsmodus zurück, in dem er sich vor dem Stromausfall befand.

Fehleranalyse

1. Wenn auf dem Intellisys® Display die Zeit heruntergezählt und das Signalhorn nicht aktiviert wird, muss die Verkabelung des Signalhorns überprüft werden.

2. Wenn auf dem Intellisys® Display die Zeit nicht heruntergezählt, das Signalhorn nicht aktiviert wird und das Gerät nicht automatisch neu startet, prüfen, ob die Option aktiviert wurde.

4.0 TEILLISTE

TEILLISTE FÜR DIE WIEDERANLAUFOPTION NACH STROMAUSFALL
(Teilnr. 22060032)

POSITION	TEILNUMMER	ANZAHL	BESCHREIBUNG
1	39100136	1	Signalhorn, wetterfest
2	35275494	1	Nabe
3	95934279	1	$^{1}/_{2}$ in.–N.P.T. Nippel
4	39108949	2	$^{1}/_{2}$ in. dichtende Sicherungsmutter
5	39146733	1	$^{1}/_{2}$ in.–N.P.T. Stopfen
*6	39194097	1	Wiederanlaufoption nach Stromausfall
7	39129085	3ft. (91cm)	Kabel, rot 16 AWG
8	39146790	3ft. (91cm)	Kabel, grün 16 AWG
9	22201826	1	Anweisungen
10	22140545	1	Sicherheitsaufkleber, 4–sprachig
11	92978964	1	Sicherheitsaufkleber, ISO

* DIE TEILE WERDEN NICHT EINZELN VERKAUFT. FÜR ERSATZTEILE KIT NR. 39694179 BESTELLEN

Ingersoll-Rand®

PARAFUSO ROTATIVO SÉRIE UP

INSTALAÇÃO E OPERAÇÃO DA OPÇÃO DE REARRANQUE APÓS FALHA DE ALIMENTAÇÃO PARA AS UNIDADES SÉRIE UP COM CONTROLADOR INTELLISYS®

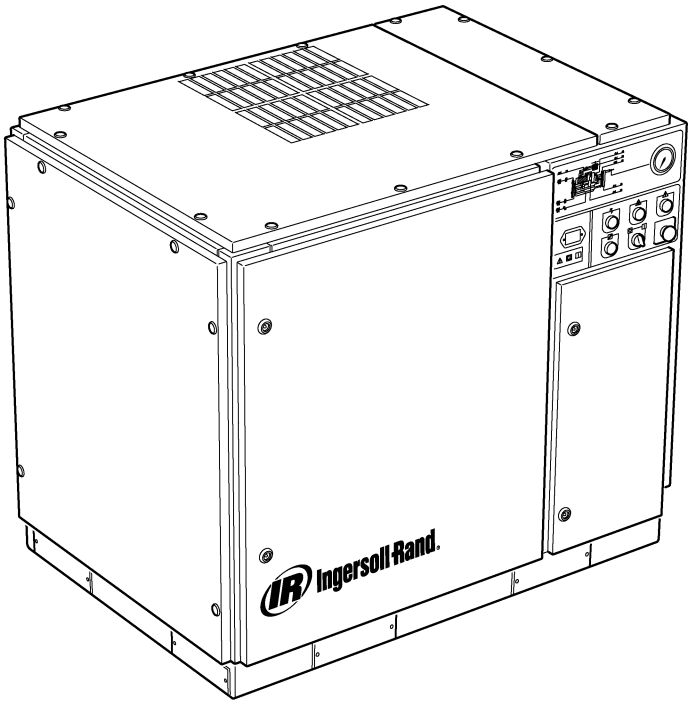

Antes de instalar e trabalhar com esta opção, estude cuidadosamente estas instruções de forma a obter um bom conhecimento das características desta opção e sua aplicação no compressor.

MANTENHA ESTE MANUAL COM A UNIDADE.
Este manual Técnico contém DADOS DE SEGURANÇA IMPORTANTES e deve ser sempre mantido juntamente com o compressor de ar.

C.C.N. : 22201826 pt
REV. : C
DATA : MAIO 2004

ÍNDICE

1	**CONTEÚDO**
2	**INSTALAÇÃO**
4	**INSTRUÇÕES DE OPERAÇÃO**
5	**LISTA DE PEÇAS**

ABREVIATURAS E SÍMBOLOS

####	Contacte a Ingersoll–Rand para obter mais informações sobre os números de série
–>####	Até ao número de série
####–>	A partir do número de série
*****	Não ilustrado
†	Opções
NR	Não necessário
AR	A quantidade necessária
SM	Sitemaster/Sitepack
HA	Máquina para temperatura ambiente alta
WC	Máquina refrigerada a água
AC	Máquina refrigerada a ar
ERS	Sistema de recuperação de energia
T.E.F.C.	Motor totalmente fechado, arrefecido por ventilador (IP54)
O.D.P.	Protegido (motor)
cs	Checo
da	Dinamarquês
de	Alemão
el	Grego
en	Inglês
es	Espanhol
et	Estónio
fi	Finlandês
fr	Francês
hu	Húngaro
it	Italiano
lt	Lituano
lv	Letão
mt	Maltês
nl	Holandês
no	Norueguês
pl	Polaco
pt	Português
sk	Eslovaco
sl	Esloveno
sv	Sueco
zh	Chinês

0.0 SEGURANÇA E ADVERTÊNCIAS

Consulte a secção Segurança e Advertências no Manual de Instruções/Operação do compressor.

Desligue o compressor. Feche a válvula de isolamento. Liberte a pressão de ar do sistema. Assegure–se de que toda a pressão de ar foi libertada do compressor e do sistema de ar.

Antes de efectuar a manutenção do compressor, desligue–o da fonte de alimentação. Tranque e coloque uma etiqueta no interruptor de desligamento principal com este na posição fechada (off).

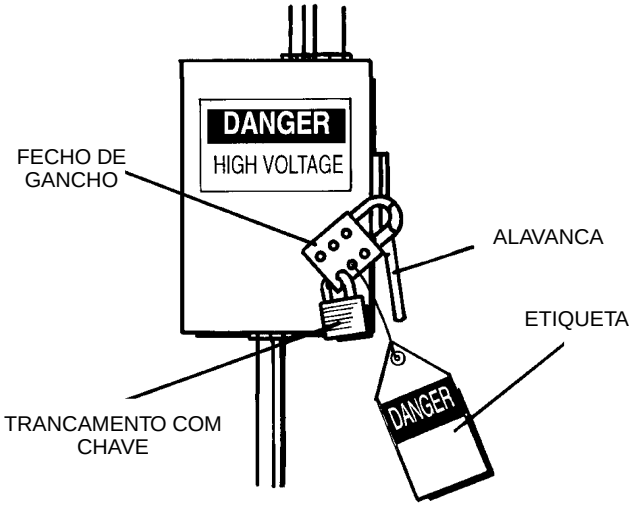

FIGURA 0.0–1 DESLIGAMENTO PRINCIPAL TRANCADO E COM ETIQUETA

1.0 DESCRIÇÃO

1.1 OBJECTIVO

O objectivo destas instruções é identificar as peças correctas necessárias para a instalação da Opção de Rearranque Após Falha de Corrente e explicar a operação desta opção. Se esta opção for fornecida juntamente com o compressor de fábrica, utilize este suplemento apenas como referência.

1.2 FERRAMENTAS NECESSÁRIAS

Apenas as ferramentas que normalmente fazem parte da caixa de ferramentas de qualquer técnico de manutenção devidamente equipado.

2.0 INSTALAÇÃO

Opção de Rearranque Após Falha de Corrente

Para instalar a Opção de Rearranque Após Falha de Corrente, siga os passos 1a13.

1. Retire o módulo de opção (39194097) da respectiva embalagem.

2. Insira o módulo na tomada de opção de módulo rotulada J11 do lado direito da caixa do controlador Intellisys® conforme a figura 2.0–4.

3. Faça um furo com 22mm (7/8 pol.) de diâmetro no lado direito da protecção do motor de arranque, no local exibido na Figura 2.0–1.

4. Empurre para fora o orifício de empuxo na parte traseira da caixa de montagem da buzina.

5. Retire a contraporca (39108949) do cubo (35275494) e monte o cubo na parte traseira da caixa de montagem da buzina.

6. Instale e aperte a contraporca do cubo na parte lateral da caixa de montagem.

7. Aparafuse o bico (95934279) no cubo.

8. Instale a contraporca de vedação (39108949) no bico, com o material da vedação afastado da caixa de montagem da buzina. Aperte com firmeza.

9. Introduza o bico no orifício da protecção do motor de arranque e instale outra contraporca na parte de dentro da protecção do motor de arranque com o material da vedação virado para a face da protecção do motor de arranque. Aperte o conjunto de forma a que a caixa de montagem da buzina fique segura.

10. Usando o fio fornecido no kit, ligue a buzina como se mostra no autocolante do esquema eléctrico.

11. Instale o bujão NPT de 0,5 pol. (39146733) no orifício da parte de cima da caixa de montagem da buzina.

12. Monte a buzina na caixa de montagem da buzina que foi previamente montada na parte lateral da protecção do motor de arranque e aperte os parafusos de fixação.

13. Instale o autocolante adequado para a opção PORO na parte dianteira da porta da protecção do motor de arranque, tal como é exibido na Figura 2.0–4.

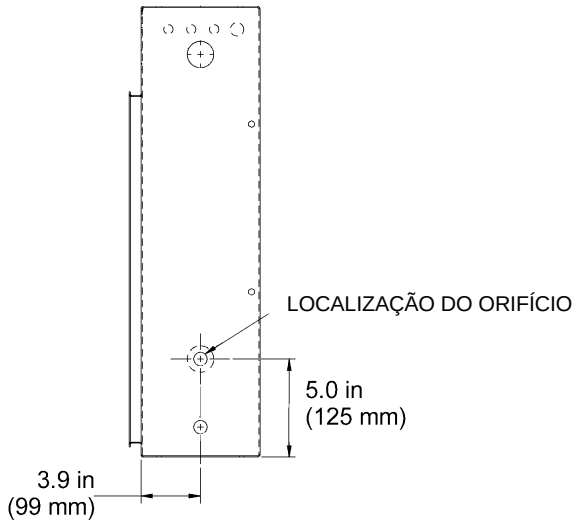

FIGURA 2.0–1 PROTECÇÃO DO MOTOR DE ARRANQUE (COM ORIFÍCIO DE MONTAGEM DA BUZINA)

39108949
CONTRAPORCA DE VEDAÇÃO

95934279
BICO

35275494
CUBO

39146733
BUJÃO

CONTRAPORCA DO CUBO

39100136
BUZINA E CAIXA DE
MONTAGEM DA BUZINA

FIGURA 2.0–2 PROTECÇÃO DO MOTOR DE ARRANQUE COM CONJUNTO DA BUZINA

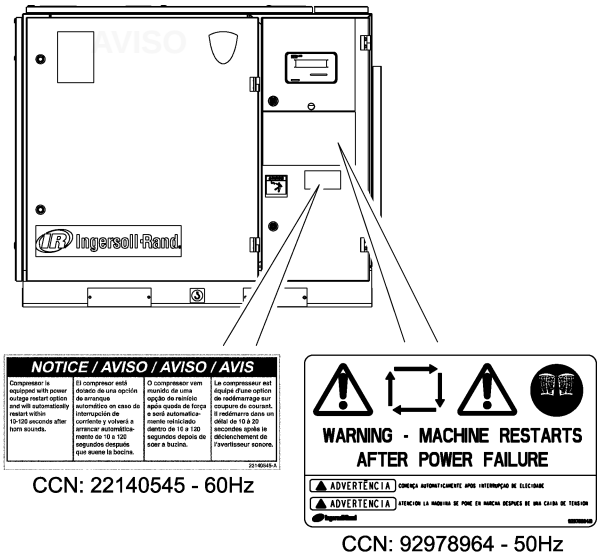

CCN: 22140545 - 60Hz

CCN: 92978964 - 50Hz

FIGURA 2.0–3 PORTA DA PROTECÇÃO DO MOTOR DE ARRANQUE (COM AUTOCOLANTE)

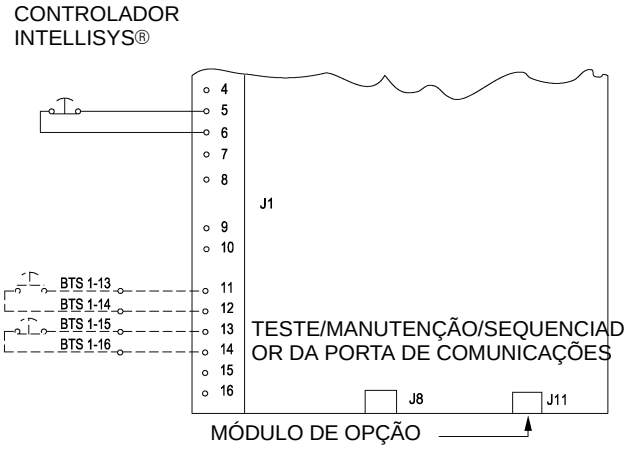

FIGURA 2.0–4 MÓDULO DE OPÇÃO

3.0 OPERAÇÃO

3.1 OPÇÃO DE REARRANQUE APÓS FALHA DE CORRENTE

Para os clientes que experimentem interrupções na sua fonte de alimentação para o compressor e que tenham de manter uma fonte ininterrupta de ar comprimido, a Opção de Rearranque Após Falha de Corrente permite a um compressor Intellisys arrancar novamente entre 10 a 120 segundos (ajustáveis) depois da alimentação ser restabelecida.

A Opção de Rearranque Após Falha de Corrente liga–se através da rotina definida no conjunto pelo cliente, no controlador Intellisys®. O atraso de tempo para o rearranque, ajustável entre 10 e 120 segundos, pode ser também ajustado enquanto o controlador Intellisys® estiver na rotina definida. Sempre que a alimentação seja restabelecida para o compressor após uma interrupção da alimentação e se o compressor estiver a funcionar durante a perda de alimentação, a buzina – situada na parte lateral da caixa do motor de arranque – soará durante o atraso de tempo para rearranque (10 –120 segundos), tempo após o qual o compressor arrancará automaticamente. Depois do arranque, o compressor regressará ao modo de operação em que o compressor estava antes da alimentação ser interrompida.

Para operar no modo de rearranque após falha de corrente, efectue os seguintes passos:

1. Ligue a unidade e aguarde até que o controlador Intellisys® exiba a mensagem PRONTO ARRANCAR (Pronto para Arrancar).

2. Carregue uma vez no botão SET (Regular) para entrar com a rotina de ponto de regulação do cliente. O indicador de Pressão de Ar Fora de Linha acende–se e o mostrador apresenta a pressão de ponto de regulação.

3. Prima e liberte o botão SET (Ajustar) várias vezes até que a mensagem ARR/F/TENSAO OFF (Rearranque Desligado) seja exibida.

4. Carregue nas setas para cima ou para baixo para mudar para a condição desejada. A mensagem ON (Ligado) no mostrador indica que o Rearranque Após Falha de Corrente está ligado. A mensagem OFF (Desligado) indica que o Rearranque Após Falha de Corrente está desligado.

5. Assim que tiver sido feita uma selecção, prima o botão SET (Ajustar) para guardar a selecção na memória do controlador Intellisys®. Se a opção tiver sido ligada, o mostrador piscará duas vezes e a mensagem mudará para ATRASO ARR 10 SEG (Iniciar Atraso de 10 Seg). Esta mensagem apenas será exibida se a Opção de Rearranque Após Falha de Corrente estiver ligada.

6. Utilize as setas para cima ou para baixo para seleccionar o tempo de atraso desejado (10 a 120 seg.).

7. Prima o botão SET (Ajustar). O mostrador piscará duas vezes indicando que a alteração foi efectuada.

8. Prima o botão DISPLAY SELECT (Seleccionar Modo de Exibição) ou aguarde 30 segundos até que o controlador saia automaticamente da rotina definida. O mostrador exibirá novamente a mensagem PRONTO ARRANCAR (Pronto para Arrancar).

Teste de funcionamento

Para testar a operação da Opção de Rearranque Após Falha de Corrente:

1. Abra lentamente a válvula de isolamento principal.

2. Prima o botão verde START (Iniciar) no mostrador do controlador Intellisys® para pôr o compressor a funcionar.

3. Se houver uma necessidade de ar suficiente, o compressor começará a carregar automaticamente. Permita que o compressor carregue.

4. Abra o desligamento principal para interromper a alimentação para o compressor.

5. Feche o desligamento principal para voltar a fornecer alimentação ao compressor. A buzina soará e o mostrador do controlador Intellisys® exibirá a mensagem ARRAN EM ___SEG (Iniciar em ___SEG). O mostrador fará a contagem decrescente do tempo até que o compressor arranque automaticamente e a buzina pare. Depois do arranque, o compressor regressará automaticamente ao mesmo modo de operação em que estava antes da alimentação ter sido interrompida.

Análise de Avarias

1. Se o mostrador do controlador Intellisys® exibir uma mensagem de contagem decrescente e a buzina não soar, verifique os fios da buzina.

2. Se o mostrador do controlador Intellisys® não exibir uma mensagem de contagem decrescente, a buzina não soar e a unidade não arrancar de novo automaticamente, verifique se a Opção foi ligada.

4.0 LISTA DE PEÇAS

LISTA DE PEÇAS PARA A OPÇÃO DE REARRANQUE APÓS FALHA DE CORRENTE (Nº/P 22060032)

ITEM	NÚMERO DE PEÇA	QUANTIDADE	DESCRIÇÃO
1	39100136	1	Buzina, resistente às condições atmosféricas
2	35275494	1	Cubo
3	95934279	1	Bico de 1/2 polegada N.P.T.
4	39108949	2	Contraporca de Vedação de 1/2polegada
5	39146733	1	Bujão de 1/2polegada N.P.T.
*6	39194097	1	Opção de Rearranque Após Falha de Corrente
7	39129085	3ft. (91cm)	Fio, vermelho, 16 Ga
8	39146790	3ft. (91cm)	Fio, verde, 16 Ga
9	22201826	1	Instruções
10	22140545	1	Autocolante, 4 línguas
11	92978964	1	Autocolante, ISO

* ITEM NÃO VENDIDO SEPARADAMENTE. PARA OBTER PEÇAS DE SUBSTITUIÇÃO, ENCOMENDE O KIT Nº 39694179

Ingersoll-Rand®

COMPRESSORE ROTATIVO SERIE UP

INSTALLAZIONE E FUNZIONAMENTO DEL MODULO OPZIONALE DI RIAVVIO DOPO UNA INTERRUZIONE DI CORRENTE PER UNITÀ SERIE UP DOTATE DI INTELLISYS®

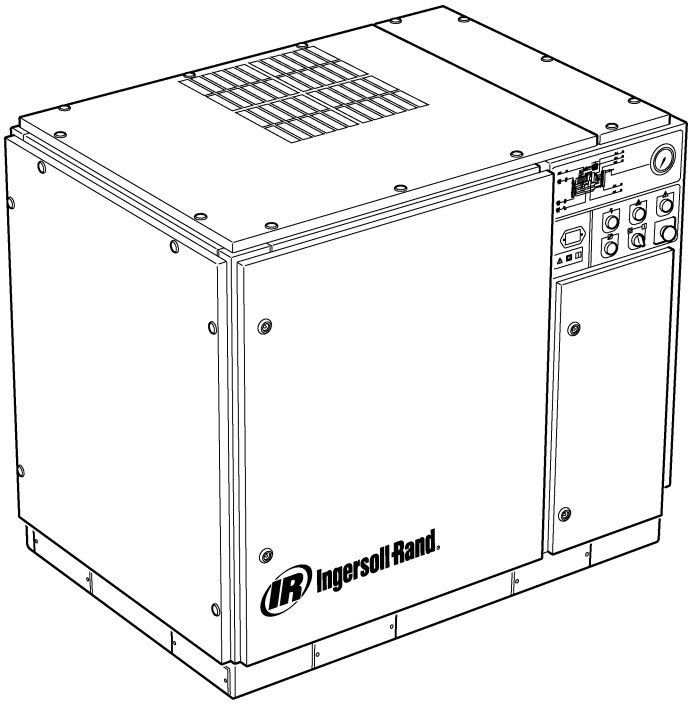

Prima dell'installazione e dell'utilizzo di questo modulo opzionale, leggere attentamente le presenti istruzioni per acquisire una conoscenza adeguata del modulo e delle relative applicazioni.

CONSERVARE IL PRESENTE MANUALE INSIEME ALL'UNITÀ.
Il presente manuale tecnico contiene DATI IMPORTANTI SULLA SICUREZZA e deve essere sempre conservato insieme al compressore.

C.C.N. : 22201826 it
REV. : C
DATA : MAGGIO 2004

SOMMARIO

1	**SOMMARIO**
2	**INSTALLAZIONE**
4	**ISTRUZIONI PER IL FUNZIONAMENTO**
5	**ELENCO DEI PEZZI**

ABBREVIAZIONI E SIMBOLI

####	Per il numero di serie contattare Ingersoll–Rand
–>####	Fino al numero di serie
####–>	Dal numero di serie
*****	Non illustrato
†	Opzionale
NR	Non necessario
AR	Secondo necessità
SM	Sitemaster/Sitepack
HA	Macchina ad alta temperatura
WC	Macchina raffreddata ad acqua
AC	Macchina raffreddata ad aria
ERS	Impianto di recupero energia
T.E.F.C.	Motore completamente chiuso autoventilato (IP54)
O.D.P.	Motore aperto protetto contro lo stillicidio
cs	Ceca
da	Danese
de	Tedesco
el	Greco
en	Inglese
es	Spagnolo
et	Estorio
fi	Finlandese
fr	Francese
hu	Ungherese
it	Italiano
lt	Lituano
lv	Lettone
mt	Maltese
nl	Olandese
no	Norvegese
pl	Polacco
pt	Portoghese
sk	Slovacco
sl	Sloveno
sv	Svedese
zh	Cinese

0.0 MISURE DI SICUREZZA E AVVERTENZE

Fare riferimento alla sezione Misure di sicurezza e avvertenze nel manuale dell'operatore del compressore.

Spegnere il compressore. Chiudere la valvola di isolamento. Scaricare la pressione dell'aria dall'impianto. Assicurarsi che la pressione sia completamente scaricata dal compressore e dall'impianto dell'aria.

Prima di eseguire la manutenzione, scollegare il compressore dalla sorgente di alimentazione. Sigillare e contrassegnare con un'etichetta l'interruttore principale dell'alimentazione in posizione aperta (OFF, spento).

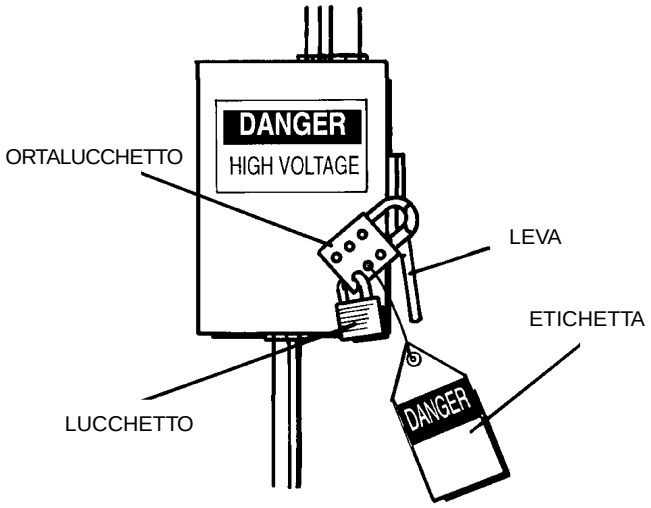

FIGURA 0.0–1 INTERRUTTORE PRINCIPALE DELL'ALIMENTAZIONE SIGILLATO E CONTRASSEGNATO CON ETICHETTA

1.0 DESCRIZIONE

1.1 FINALITÀ

Le presenti istruzioni consentono di identificare i pezzi corretti necessari per l'installazione del modulo opzionale di riavvio dopo una interruzione di corrente e illustrano il funzionamento del modulo. Se il modulo opzionale è già installato sul compressore al momento della spedizione, utilizzare questo manuale solo come riferimento per il funzionamento.

1.2 ATTREZZI NECESSARI

I normali attrezzi di manutenzione.

2.0 MONTAGGIO

Modulo opzionale di riavvio dopo una interruzione di corrente

Per installare l'Opzione Riavvio Erogazione Potenza (PORO), seguire le operazioni da 1 a 13.

1. Rimuovere il modulo opzionale (39194097) dalla confezione.

2. Inserire il modulo nella relativa presa del modulo opzionale etichettata J11 sul lato destro della cofanatura del controllore Intellisys® come da figure 2.0–4.

3. Praticare un foro di circa 22mm (7/8 in.) di diametro sul lato destro dell'alloggiamentodel dispositivo di avviamento come indicato nella figura 2.0–1.

4. Premere sulla parte predisposta per il foro sul lato posteriore della scatola di supporto dell'avvisatore acustico in modo da eliminare la parte che ostruisce il foro.

5. Rimuovere il controdado (39108949) dal mozzo (35275494) e montare il mozzo sul lato posteriore della scatola di supporto dell'avvisatore acustico.

6. Installare e serrare il controdado del mozzo sul lato della scatola di supporto.

7. Serrare il raccordo filettato (95934279) sul mozzo.

8. Installare il controdado di tenuta (39108949) sul raccordo filettato con il materiale di tenuta rivolto verso il lato opposto rispetto alla scatola di supporto dell'avvisatore acustico e serrare a fondo.

9. Inserire il raccordo filettato attraverso il foro sul lato dell'alloggiamentodel dispositivo di avviamento e installare un altro controdado all'interno dell'alloggiamento, con il materiale di tenuta rivolto verso il lato dell'alloggiamento del dispositivo di avviamento. Serrare il gruppo in modo che la scatola di supporto dell'avvisatore acustico sia saldamente stabile.

10. Utilizzando il filo fornito nel kit, collegare il segnalatore acustico come illustrato sull'etichetta dello schema di cablaggio.

11. Installare il tappo NPT da 1,3 cm (0.5 in.) (39146733) nel foro sul lato superiore della scatola di supporto dell'avvisatore acustico.

12. Montare l'avvisatore acustico sulla scatola di supporto precedentemente montata sul lato dell'alloggiamento del dispositivo di avviamento e serrare le viti di tenuta.

13. stallare le rispettive etichette per il modulo opzionale sul lato anteriore dello sportello dell'alloggiamento del dispositivo di avviamento come illustrato nella figura 2.0–4.

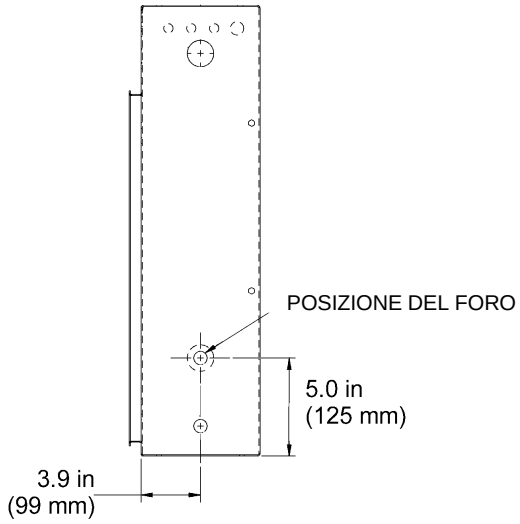

FIGURA 2.0–1 ALLOGGIAMENTO DEL DISPOSITIVO DI AVVIAMENTO (CON POSIZIONE DEL FORO PER IL SUPPORTO DELL'AVVISATORE ACUSTICO)

39108949
CONTRODADO
DI TENUTA

95934279
RACCORDO FILETTATO

35275494
MOZZO

39146733
TAPPO

CONTRODADO
DEL MOZZO

39100136
AVVISATORE ACUSTICO
E RELATIVA SCATOLA
DI SUPPORTO

FIGURA 2.0–2 ALLOGGIAMENTO DEL DISPOSITIVO DI AVVIAMENTO CON GRUPPO DELL'AVVISATORE ACUSTICO

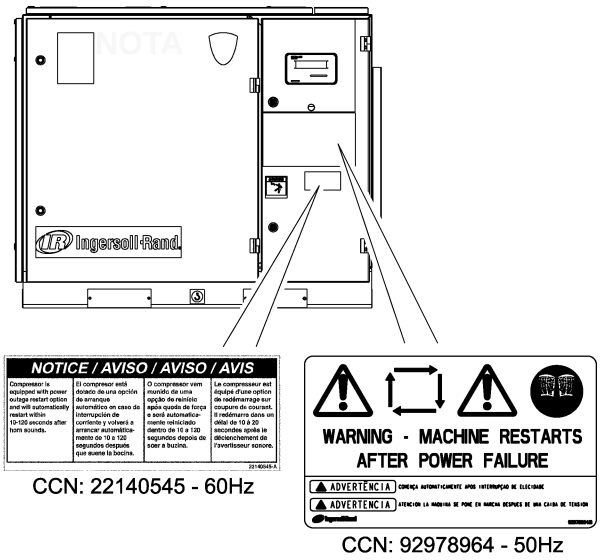

CCN: 22140545 - 60Hz

CCN: 92978964 - 50Hz

FIGURA 2.0–3 SPORTELLO DELL'ALLOGGIAMENTO DEL DISPOSITIVO DI AVVIAMENTO (CON ETICHETTA)

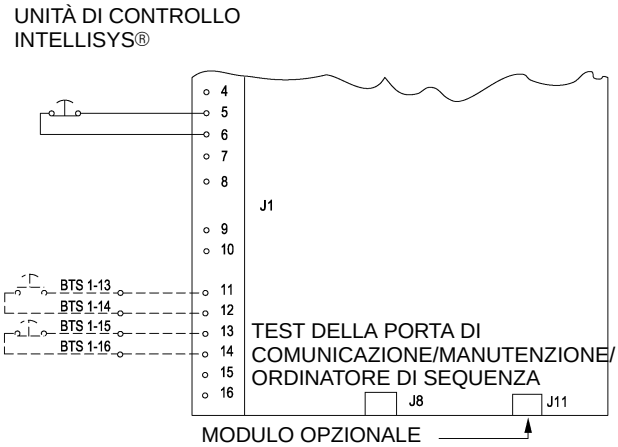

FIGURA 2.0–4 MODULO OPZIONALE

3.0 FUNZIONAMENTO

3.1 MODULO OPZIONALE DI RIAVVIO DOPO UNA INTERRUZIONE DI CORRENTE

Il modulo opzionale di riavvio dopo una interruzione di corrente consente di riavviare automaticamente il compressore Intellisys entro 10–120 secondi (funzione regolabile) dal ritorno della corrente, permettendo in tal modo di mantenere costante l'erogazione di aria compressa anche in caso di interruzioni di corrente.

Il modulo opzionale di riavvio dopo una interruzione di corrente si attiva tramite la procedura di taratura dell'unità di controllo Intellisys®. Il ritardo di riavvio, regolabile da 10 a 120 secondi, può essere anch'esso impostato tramite la procedura di taratura dell'unità di controllo Intellisys®. Quando l'alimentazione del compressore viene ripristinata dopo un'interruzione (il compressore era in funzione prima dell'interruzione), l'avvisatore acustico sul lato dell'alloggiamento del dispositivo di avviamento si attiva durante il periodo di ritardo di riavvio (da 10 a 120 secondi), quindi il compressore viene riavviato automaticamente. Dopo il riavvio viene ripristinata la modalità di funzionamento del compressore attiva prima dell'interruzione di corrente.

Per attivare la modalità di riavvio dopo una interruzione di corrente attenersi alla procedura seguente:

1. Accendere l'unità e attendere la visualizzazione dell'indicazione PRONTO PER L'AVV (pronto per l'avvio) sul display dell'unità di controllo Intellisys®

2. Premere una volta il pulsante SET per digitare la routine del punto impostato dal cliente. L'indicatore Pressione Aria Impostata Fuori linea si illuminerà e sul display si visualizzerà la pressione del punto impostato.

3. Premere e rilasciare il pulsante SET (taratura) più volte finché viene visualizzata l'indicazione NO RIPR AUT ALIN (riavvio disattivato).

4. Utilizzare le frecce di direzione per impostare la condizione desiderata. L'indicazione ON sul display segnala che il modulo opzionale di riavvio dopo una interruzione di corrente è attivo; l'indicazione OFF indica che il modulo è disattivato.

5. Una volta effettuata la selezione, premere il pulsante SET (taratura) per memorizzare la selezione nell'unità di controllo Intellisys®. Il display lampeggerà due volte e, se l'opzione è stata attivata, verrà visualizzata l'indicazione RITARDO AVV 10 SC (avvio ritardato di 10 secondi). Tale messaggio viene visualizzato solo se il modulo opzionale di riavvio dopo una interruzione di corrente è stato attivato.

6. Utilizzare le frecce di direzione per selezionare il ritardo desiderato (da 10 a 120 secondi).

7. Premere il pulsante SET (taratura). Il display lampeggerà due volte e indicherà che la modifica è stata eseguita.

8. Premere il pulsante DISPLAY SELECT (selezione display) o attendere 30 secondi per consentire all'unità di controllo di uscire automaticamente dalla procedura di taratura. Sul display verrà visualizzata di nuovo l'indicazione PRONTO PER L'AVV (pronto per l'avvio).

Test di funzionamento

Per verificare il funzionamento del modulo opzionale di riavvio dopo una interruzione di corrente:

1. Aprire lentamente la valvola di isolamento principale.

2. Premere il pulsante verde START (avvio) sul display dell'unità di controllo Intellisys® per avviare il compressore.

3. Se la richiesta di aria è sufficiente, il compressore si caricherà automaticamente. Lasciare caricare il compressore.

4. Aprire l'interruttore principale dell'alimentazione per interrompere l'alimentazione del compressore.

5. Chiudere l'interruttore principale dell'alimentazione per ricollegare il compressore all'alimentazione. L'avvisatore acustico si attiva e sul display dell'unità di controllo Intellisys® verrà visualizzata l'indicazione AVVTO IN ___SEC (avvio in __secondi). Verrà eseguito il conto alla rovescia del ritardo di riavvio, quindi il compressore verrà avviato automaticamente e l'avvisatore acustico verrà disattivato. Dopo il riavvio verrà ripristinata automaticamente la modalità di funzionamento del compressore attiva prima dell'interruzione di corrente.

Analisi dei guasti

1. Se sul display dell'unità di controllo Intellisys® viene visualizzato il messaggio di conto alla rovescia ma l'avvisatore acustico non funziona, controllare il cablaggio dell'avvisatore acustico.

2. Se sul display dell'unità di controllo Intellisys® non viene visualizzato il messaggio di conto alla rovescia, l'avvisatore acustico non si attiva e l'unità non viene riavviata automaticamente, verificare che l'opzione sia stata attivata.

4.0 ELENCO DEI PEZZI

ELENCO DEI PEZZI DEL MODULO OPZIONALE DI RIAVVIO DOPO UNA INTERRUZIONE DI CORRENTE (N. PEZZO 22060032)

PEZZO	NUMERO PEZZO	QUANTITÀ	DESCRIZIONE
1	39100136	1	Avvisatore acustico, resistente alle intemperie
2	35275494	1	Mozzo
3	95934279	1	Raccordo filettato N.P.T. da 1,25 cm (1/2 in.)
4	39108949	2	Controdado di tenuta da 1,25 cm (1/2 in.)
5	39146733	1	Tappo filettato N.P.T. da 1,25 cm (1/2 in.)
*6	39194097	1	Modulo opzionale di riavvio dopo una interruzione di corrente
7	39129085	3ft. (91cm)	Filo rosso da 16 Ga
8	39146790	3ft. (91cm)	Filo verde da 16 Ga
9	22201826	1	Istruzioni
10	22140545	1	Etichetta 4, lingua
11	92978964	1	Etichetta, ISO

* PEZZO NON VENDIBILE SEPARATAMENTE. PER IL PEZZO DI RICAMBIO, ORDINARE IL KIT N. 39694179

Ingersoll Rand®

COMPRESOR ROTATIVO DE TORNILLO DE LA SERIE UP

INSTALACIÓN Y FUNCIONAMIENTO DE LA OPCIÓN DE REARRANQUE EN CASO DE INTERRUPCIÓN DE LA ALIMENTACIÓN PARA UNIDADES DE LA SERIE UP CON INTELLISYS®

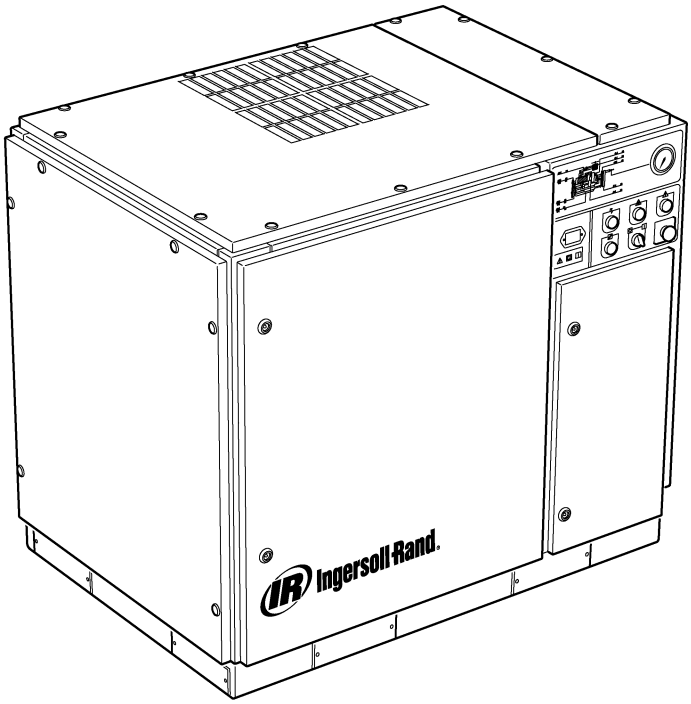

Antes de proceder a la instalación y utilización de esta opción, leer estas instrucciones atentamente para tener un conocimiento adecuado de esta opción y de su aplicación al compresor.

CONSERVAR ESTE MANUAL JUNTO A LA UNIDAD.
Este manual técnico contiene DATOS DE SEGURIDAD IMPORTANTES y se debe mantener junto al compresor de aire en todo momento.

C.C.N. : 22201826 es
REV. : C
FECHA : MAYO 2004

CONTENIDO

1	**CONTENIDO**
2	**INSTALACIÓN**
4	**INSTRUCCIONES DE FUNCIONAMIENTO**
5	**LISTA DE PIEZAS**

ABREVIATURAS Y SIMBOLOS

####	Ponerse en contacto con Ingersoll–Rand para obtener el número de serie
–>####	Hasta serie nº
####–>	Desde serie nº
*****	No dibujado
†	Opcion
NR	No necesario
AR	Según se necesite
SM	Sitemaster/Sitepack
HA	Máquina para ambiente severo
WC	Máquina refrigerada por agua
AC	Máquina refrigerada por aire
ERS	Sistema de recuperación de energía
T.E.F.C.	Motor totalmente blindado refrigerado por aire (IP54)
O.D.P.	(motor) Abierto a prueba de goteo
cs	Checo
da	Danés
de	Alemán
el	Griego
en	Inglés
es	Español
et	Estonio
fi	Finlandés
fr	Francés
hu	Húngaro
it	Italiano
lt	Lituano
lv	Letón
mt	Maltés
nl	Holandés
no	Noruego
pl	Polaco
pt	Portugués
sk	Eslovaco
sl	Esloveno
sv	Sueco
zh	Chino

0.0 SEGURIDAD Y ADVERTENCIAS

Consultar la sección Seguridad y advertencias en el manual del operador y de instrucciones del compresor.

Parar el compresor. Cerrar la válvula de aislamiento. Descargar la presión del aire del sistema. Asegurarse de que se haya descargado toda la presión del aire del compresor y del sistema de aire.

Desconectar la alimentación del compresor antes de realizar el mantenimiento. Bloquear y etiquetar el interruptor de desconexión principal de la alimentación en la posición abierta (off, desconectado).

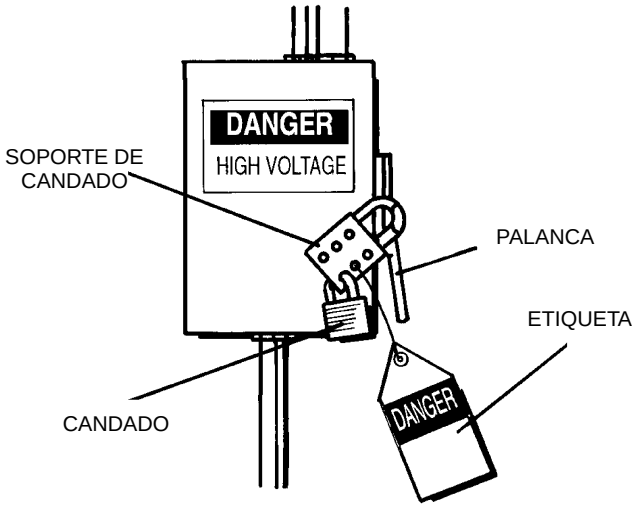

FIGURA 0,0–1 INTERRUPTOR DE DESCONEXIÓN PRINCIPAL BLOQUEADO Y ETIQUETADO

1.0 DESCRIPCIÓN

1.1 OBJETIVO

El objetivo de estas instrucciones es identificar las piezas correctas necesarias cuando se realice la instalación de la opción de rearranque en caso de interrupción de la alimentación, así como describir el funcionamiento de esta opción. Si esta opción está incluida en el compresor de fábrica, usar este manual únicamente como referencia para el funcionamiento.

1.2 HERRAMIENTAS NECESARIAS

Las únicas herramientas necesarias son aquéllas que normalmente se encuentran en la caja de herramientas de un técnico de mantenimiento.

2.0 INSTALACION

Opción de rearranque en caso de interrupción de la alimentación

Para instalar la Opción de rearranque por interrupción/fallo potencia, seguir los pasos 1–13.

1. Desembalar el módulo de la opción (39194097).

2. Insertar el módulo en el enchufe del modulo de la opción identificable como J11 al lado derecho de la envolvente del controlador Intellisys® según la figura 2.0–4.

3. Perforar un orificio de 22mm (7/8 pulg.) de diámetro en el lateral derecho del alojamiento del dispositivo de arranque, en la ubicación que se muestra en la figura 2.0–1.

4. Presionar para extraer el orificio ciego en la parte posterior de la caja de montaje de la alarma acústica.

5. Presionar para extraer el orificio ciego en la parte posterior de la caja de montaje de la alarma acústica.

6. Instalar y apretar la contratuerca del cubo en el lateral de la caja de montaje.

7. Roscar el manguito (95934279) dentro del cubo.

8. Instalar la contratuerca de sellado (39108949) en el manguito con el material de sellado en el lado opuesto al de la caja de montaje de la alarma acústica, y apretar firmemente.

9. Insertar el manguito en el orificio del lateral del alojamiento del dispositivo de arranque e instalar otra contratuerca en el interior del alojamiento del dispositivo de arranque con el material de sellado hacia el alojamiento del dispositivo de arranque. Apretar el conjunto de modo que la caja de montaje de la alarma acústica quede bien sujeta.

10. Utilizando el hilo suministrado en el kit, conectar el claxon tal como se muestra en la calcomanía del esquema de cableado.

11. Instalar el tapón NPT de 12,7 mm (0,5 pulg.) (39146733) en el orificio de la parte superior de la caja de montaje de la alarma acústica.

12. Montar la alarma acústica en la caja de montaje de la alarma acústica previamente instalada en el lateral del alojamiento del dispositivo de arranque y apretar los tornillos de retención.

13. Colocar la calcomanía correspondiente al módulo de la opción de rearranque en la parte delantera de la puerta del alojamiento del dispositivo de arranque, tal como se muestra en la figura 2.0–4.

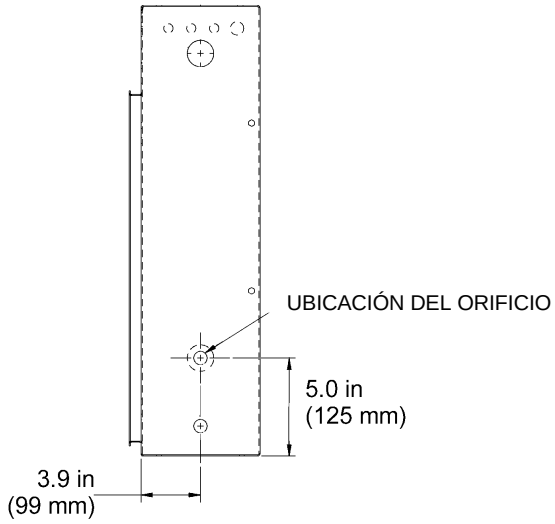

FIGURA 2.0–1 ALOJAMIENTO DEL DISPOSITIVO DE ARRANQUE (CON LA UBICACIÓN DEL ORIFICIO DE MONTAJE DE LA ALARMA ACÚSTICA)

39108949
CONTRATUERCA DE SELLADO

95934279
MANGUITO

35275494
CUBO

39146733
TAPÓN

CONTRATUERCA DEL CUBO

39100136
ALARMA ACÚSTICA Y
CAJA DE MONTAJE DE
LA ALARMA ACÚSTICA

FIGURA 2.0–2 ALOJAMIENTO DEL DISPOSITIVO DE ARRANQUE CON EL CONJUNTO DE LA ALARMA ACÚSTICA

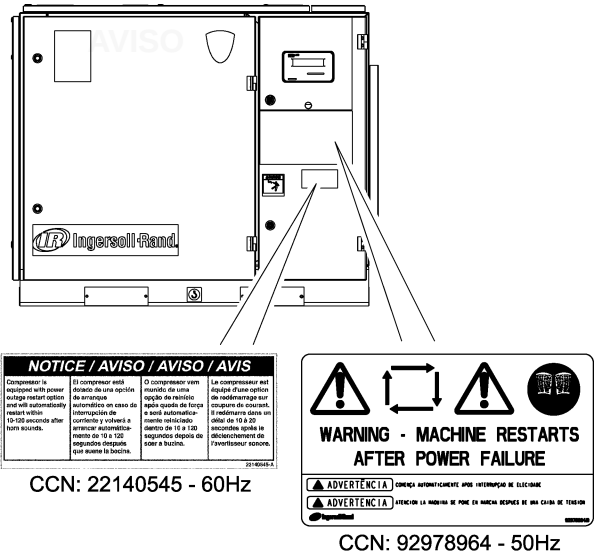

CCN: 22140545 - 60Hz

CCN: 92978964 - 50Hz

FIGURA 2.0–3 PUERTA DEL ALOJAMIENTO DEL DISPOSITIVO DE ARRANQUE (CON CALCOMANÍA)

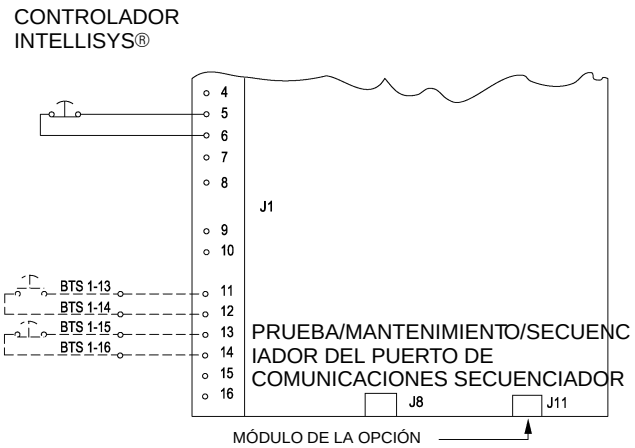

FIGURA 2.0–4 MÓDULO DE LA OPCIÓN

3.0 FUNCIONAMIENTO

3.1 OPCIÓN DE REARRANQUE EN CASO DE INTERRUPCIÓN DE LA ALIMENTACIÓN

En caso de que se produzcan interrupciones en el suministro de alimentación de entrada del compresor, pero se deba mantener un suministro ininterrumpido de aire comprimido, la opción de rearranque en caso de interrupción de la alimentación permite que un compresor Intellisys vuelva a arrancar de forma automática entre 10 y 120 segundos (valor ajustable) después de que se haya restablecido la alimentación de entrada.

La opción de rearranque en caso de interrupción de la alimentación se activa mediante la rutina establecida por el usuario en el controlador Intellisys®. El tiempo de retardo para el rearranque, que se puede ajustar entre 10 y 120 segundos, también se puede ajustar mediante la rutina de configuración en el controlador Intellisys®. Cada vez que se restablezca la alimentación del compresor tras una interrupción de la alimentación cuando el compresor estaba en funcionamiento, una alarma acústica situada en el lateral del dispositivo de arranque sonará durante el tiempo de retardo para el rearranque (de 10 a 120 segundos); pasado este tiempo, el compresor arrancará automáticamente. Una vez que haya arrancado, el compresor volverá al modo de funcionamiento en el que estaba antes de que se produjera la interrupción de la alimentación.

Para activar el modo de rearranque en caso de interrupción de la alimentación, seguir los pasos siguientes:

1. Encender la unidad y esperar a que aparezca el mensaje “PREMIS. ARRANQUE” (listo para arrancar) en la pantalla del Intelisys®.

2. Pulsar una vez el botón de FIJAR (SET) para entrar en la rutina de punto fijado por el cliente. Se encenderá el indicador de Presión de Aire Fuera de Línea Fijada y la pantalla mostrará la presión de punto fijado.

3. Pulsar y soltar el botón SET (ajustar) varias veces hasta que aparezca el mensaje REST. OUT DESEN. (opción de rearranque desactivada).

4. Pulsar las flechas arriba o abajo para cambiar la condición deseada. El mensaje ON (activado) que aparece en la pantalla indica que el rearranque en caso de interrupción de la alimentación está activado, y el mensaje OFF (desactivado) indica que el rearranque está desactivado.

5. Una vez que se haya realizado la selección, pulsar el botón SET (ajustar) para introducirla en la memoria del Intellisys®. La pantalla parpadeará dos veces y, si se ha activado la opción, el mensaje cambiará a ARRANQ RET SEG 10 Sec (retardo del rearranque de 10 seg.). Este mensaje sólo aparecerá si se ha activado la opción de rearranque en caso de interrupción de la alimentación.

6. Seleccionar el tiempo de retardo deseado (entre 10 y 120 segundos) con las flechas arriba y abajo.

7. Pulsar SET (ajustar) y la pantalla parpadeará dos veces para indicar que se ha realizado el cambio.

8. Pulsar el botón DISPLAY SELECT (selección de pantalla) o esperar 30 segundos para que el controlador salga automáticamente de la rutina de configuración. La pantalla vuelve a mostrar el mensaje PREMIS. ARRANQUE (listo para arrancar).

Prueba de la función

Para comprobar el funcionamiento de la opción de rearranque en caso de interrupción de la alimentación:

1. Abrir la válvula de aislamiento principal lentamente.

2. Pulsar el botón verde START (arrancar) en la pantalla del Intellisys® para arrancar el compresor.

3. Si la demanda de aire es suficiente, el compresor se cargará automáticamente. Dejar que el compresor se cargue.

4. Abrir el interruptor de desconexión principal para interrumpir la alimentación del compresor.

5. Cerrar el interruptor de desconexión principal para restablecer la alimentación al compresor. La alarma acústica sonará y en la pantalla del Intellisys ® aparecerá el mensaje ARRANQ EN ___SEG. Se mostrará una cuenta atrás en la pantalla, indicando el tiempo restante hasta que el compresor arranque automáticamente y la alarma acústica deje de sonar. Una vez que haya arrancado, el compresor volverá de forma automática al mismo modo de funcionamiento en el que se encontraba antes de que se produjera la interrupción de la alimentación.

Análisis de fallos

1. Si la pantalla del Intellisys® muestra la cuenta atrás pero la alarma acústica no suena, comprobar el cableado de la alarma acústica.

2. Si la pantalla del Intellisys® no muestra la cuenta atrás, la alarma acústica no suena y la unidad no vuelve a arrancar automáticamente, comprobar que la opción de rearranque se haya activado.

4.0 LISTA DE PIEZAS

LISTA DE PIEZAS PARA LA OPCIÓN DE REARRANQUE EN CASO DE INTERRUPCIÓN DE LA ALIMENTACIÓN (N/P 22060032)

ARTÍCULO	NÚMERO DE PIEZA	CANTIDAD	DESCRIPCIÓN
1	39100136	1	Alarma acústica, resistente a las inclemencias del tiempo
2	35275494	1	Cubo
3	95934279	1	Manguito N.P.T. de 12,7 mm (0,5 in.)
4	39108949	2	Contratuerca de sellado de 12,7 mm (0,5 in.)
5	39146733	1	Tapón N.P.T. de 12,7 mm (0,5 in.)
*6	39194097	1	Opción de rearranque en caso de interrupción de la alimentación
7	39129085	3ft. (91cm)	Cable rojo de 16 Ga
8	39146790	3ft. (91cm)	Cable verde de 16 Ga
9	22201826	1	Instrucciones
10	22140545	1	Calcomanía, 4 idiomas
11	92978964	1	Calcomanía, ISO

* ESTE ARTÍCULO NO SE VENDE POR SEPARADO. PARA OBTENER UNA PIEZA DE RECAMBIO, PEDIR EL JUEGO Nº 39694179

Ingersoll Rand®

SKRUEKOMPRESSOR I UP–SERIEN

INSTALLATION OG BETJENING AF EKSTRAUDSTYRET GENSTART EFTER STRØMSVIGT TIL ENHEDER I UP–SERIEN MED INTELLISYS®

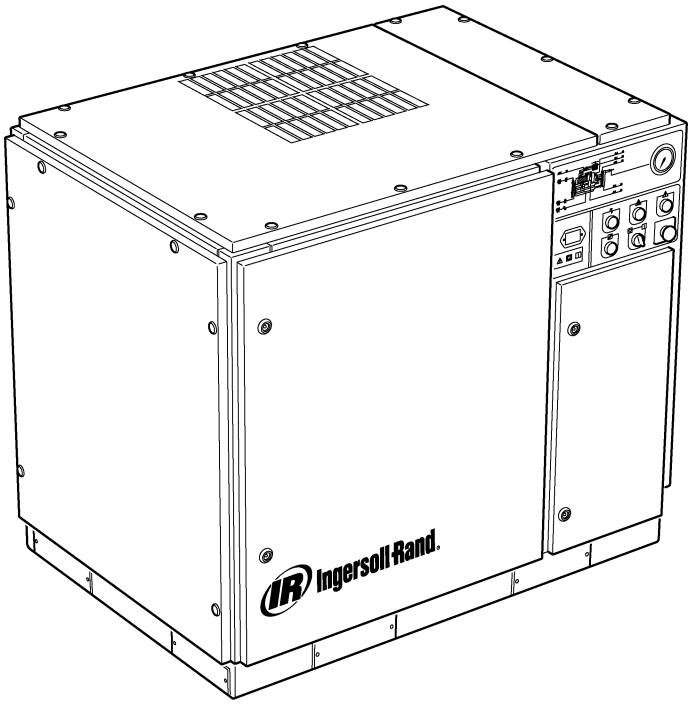

Før montering og betjening af dette udstyr bør denne vejledning studeres nøje for at opnå klar forståelse for udstyret og dets anbringelse på kompressoren.

OPBEVAR DENNE MANUAL SAMMEN MED ENHEDEN.
Denne tekniske manual indeholder VIGTIGE SIKKERHEDSDATA og bør altid opbevares sammen med luftkompressoren.

C.C.N. : 22201826 da
REV. : C
DATO : MAJ 2004

INDHOLD

1	**INDHOLDSFORTEGNELSE**
2	**INSTALLATION**
4	**DRIFTSVEJLEDNINGER**
5	**LISTE OVER DELE**

FORKORTELSER & SYMBOLER

####	Indhent serienummer fra Ingersoll–Rand
–>####	Til og med serienr.
####–>	Fra serienr.
*****	Ikke illustreret
†	Tilbehør
NR	Ikke påkrævet
AR	Som påkrævet
SM	Sitemaster/Sitepack
HA	Maskine til høje omgivelsestemp.
WC	Vandkølet maskine
AC	Luftkølet maskine
ERS	Energigenvindingssystem
T.E.F.C.	Helt indelukket, blæserkølet motor (IP54)
O.D.P.	Åben vandstænkebeskyttet (motor)
Cs	Tjekkisk
Da	Dansk
De	Tysk
El	Græsk
En	Engelsk
Es	Spansk
Et	Estisk
Fi	Finsk
Fr	Fransk
Hu	Ungarsk
It	Italiensk
Lt	Litauisk
Lv	Letlandsk
Mt	Maltesisk
Nl	Hollandsk
No	Norsk
Pl	Polsk
Pt	Portugisisk
Sk	Slovakisk
Sl	Slovensk
Sv	Svensk
Zh	Kinesisk

0.0 SIKKERHED OG ADVARSLER

Der henvises til “Sikkerhed og advarsler” i kompressorens betjenings–/instruktionsbog.

Stands kompressoren. Luk afspærringsventilen. Tag lufttrykket af systemet. Sørg for, at alt lufttrykket er taget af kompressoren og luftsystemet.

Afbryd strømmen til kompressoren, før denne serviceres. Lås og afmærk hovedstrømforsyningens afbryderkontakt i den åbne (slukkede) position.

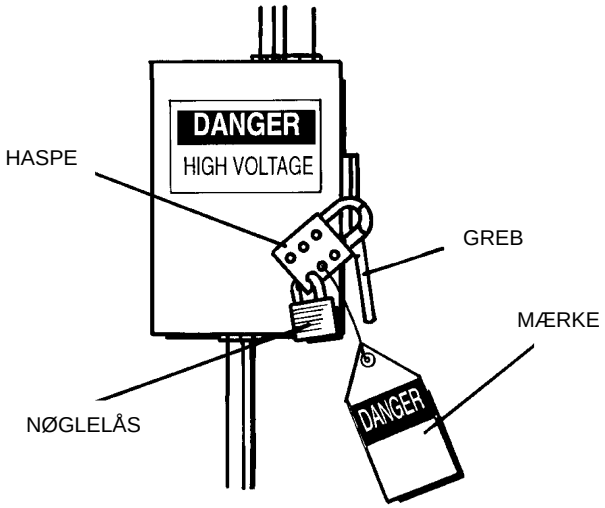

FIGUR 0.0–1 HOVEDAFBRYDER LÅST OG AFMÆRKET

1.0 BESKRIVELSE

1.1 FORMÅL

Formålet med denne vejledning er at udpege de korrekte dele, der kræves, når ekstraudstyret Genstart efter strømsvigt monteres, og desuden forklare, hvordan dette udstyr betjenes. Hvis kompressoren leveres med udstyret monteret fra fabrikken, skal dette supplement kun anvendes som vejledning omkring betjeningen.

1.2 NØDVENDIGT VÆRKTØJ

Intet udover det, der kan findes i enhver rimeligt udstyret reparatørs værktøjskasse.

2.0 INSTALLATION

Ekstraudstyret Genstart efter strømsvigt

Følg trin 1–13 for at installere Power Outage Restart Option – Genstart efter strømafbrydelse.

1. Tag tilbehørsmodulet (39194097) ud af emballagen.

2. Sæt modulet i modulkontakten mærket J11 på højre side af Intellisys® kontrolskab re. Figure 2.0–4

3. Bor et hul på 22mm (7/8 in.) i diameter i højre side af starterindkapslingen det sted, der vises i Figur 2.0–1.

4. Tryk det forskårne hul ud på bagsiden af hornets monteringsboks.

5. Fjern låsemøtrikken (39108949) fra muffen (35275494) og monter muffen på bagsiden af hornets monteringsboks.

6. Sæt muffens låsemøtrik i på siden af monteringsboksen og stram den til.

7. Skru niplen (95934279) ind i muffen.

8. Sæt tætningslåsemøtrikken (39108949) på niplen med tætningsmaterialet væk fra hornets monteringsboks, og stram den godt til.

9. Sæt niplen ind gennem hullet i siden af starterindkapslingen, og sæt en anden låsemøtrik på indersiden af starterindkapslingen, således at tætningsmaterialet vender ud mod siden af starterindkapslingen. Stram samlingen til, så hornets monteringsboks sidder godt fast.

10. Forbind hornet med brug af ledningen i sættet, som vist pa ledningsskemaet.

11. Sæt den 1,27mm (0.5“) tykke NPT–prop (39146733) i hullet i toppen af hornets monteringsboks.

12. Monter hornet på den hornmonteringsboks, der blev monteret på siden af starterindkapslingen tidligere, og stram holdeskruerne.

13. Sæt den tilsvarende mærkat til ekstraudstyret Genstart efter strømsvigt på forsiden af starterindkapslingens luge, som vist i Figur 2.0–4.

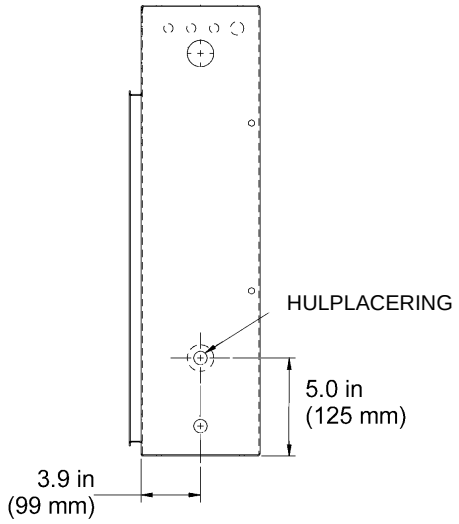

FIGUR 2.0–1 STARTERINDKAPSPLING (MED HORNETS MONTERINGSHULPLACERING)

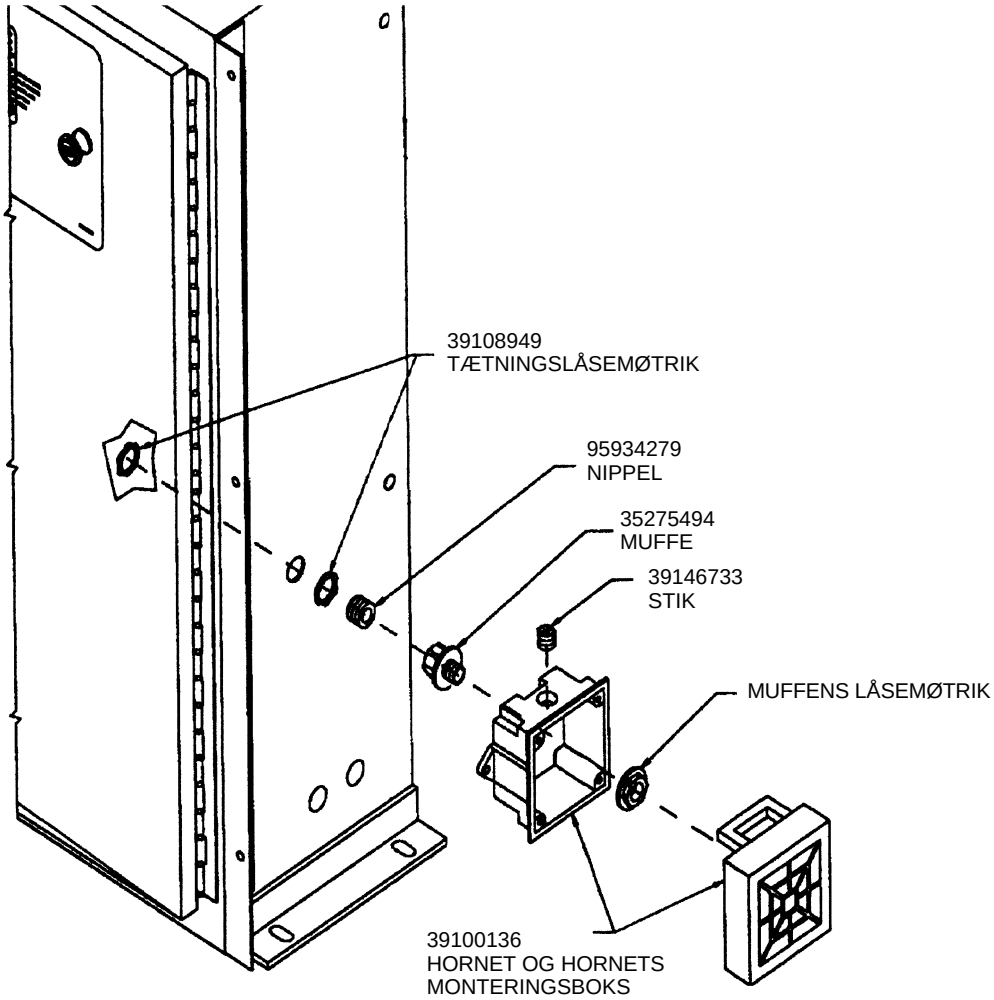

FIGUR 2.0–2 STARTERINDKAPSLING MED HORNSAMLING

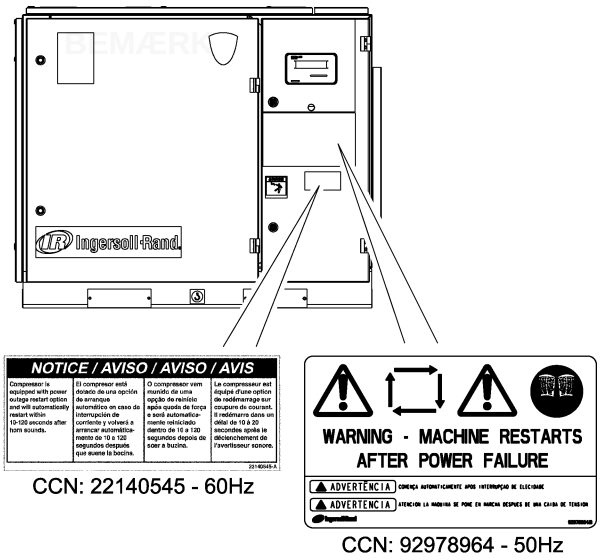

CCN: 22140545 - 60Hz

CCN: 92978964 - 50Hz

FIGUR 2.0–3 STARTERINDKAPSLINGSLUGE (MED MÆRKAT)

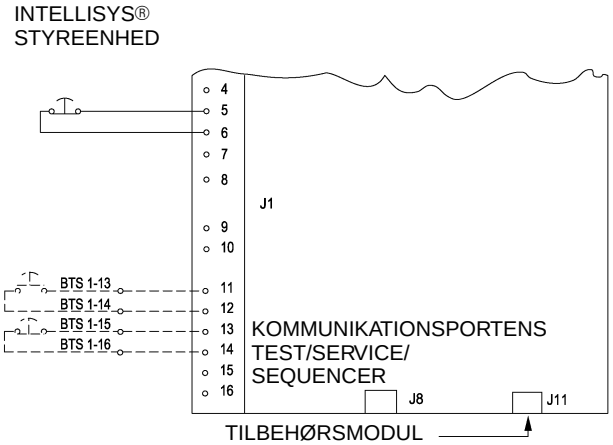

FIGUR 2.0–4 TILBEHØRSMODUL

3.0 BETJENING

3.1 EKSTRAUDSTYRET GENSTART EFTER STRØMSVIGT

For kunder, hvis indgående strømforsyning til kompressoren afbrydes af driftforstyrrelser, og som skal opretholde en uafbrudt forsyning af trykluft, gør ekstraudstyret Genstart efter strømsvigt det muligt for en Intellisys–kompressor at genstarte automatisk 10–120 sekunder (indstillelig) efter, at den indgående strøm er genoprettet.

Ekstraudstyret Genstart efter strømsvigt tændes ved brug af brugerens indstillingsprocedure på Intellisys® styreenheden. Forsinkelsen for genstarten, som kan indstilles fra 10–120 sekunder, kan også indstilles, mens man er i indstillingsproceduren på Intellisys® styreenheden. Når som helst strømforsyningen til kompressoren genoprettes efter en strømafbrydelse, og hvis kompressoren kørte, da strømmen blev afbrudt, lyder et horn, der sidder på siden af starterboksen, under genstartsforsinkelsestiden (10–120 sekunder), hvorefter kompressoren automatisk starter. Når kompressoren er startet, vender den tilbage til den driftstilstand, den var i, inden strømmen blev afbrudt.

For at betjene kompressoren i tilstanden Genstart efter strømsvigt, skal følgende trin følges:

1. Sæt strøm til enheden og vent på, at der står KLAR TIL START (klar til at begynde) i Intellisys®–displayet.

2. Tryk én gang pa SET–knappen for at gå ind i kundens indstillingsrutine.
Indikatiren Set Offline Air Pressure – indstill lastelufttryk – tændes, og displayet viser indstillingspunktets tryk.

3. Tryk på, og slip INDSTILLINGsknappen gentagne gange, indtil meddelelsen STROM FRA GENFRA vises i displayet.

4. Tryk på op– eller ned–pilene for at skifte over til den ønskede tilstand. ON(tændt) i displayet viser, at Genstart efter strømsvigt er tændt, og OFF(slukket) i displayet viser, at udstyret er slukket.

5. Når du har valgt en funktion, skal du trykke på INDSTILLINGsknappen for at lægge valget ind i Intellisys® hukommelsen. Displayet blinker to gange, og meddelelsen ændres til START FORS. 10 SEK', hvis der er blevet tændt for udstyret. Denne meddelelse vises kun, hvis ekstraudstyret Genstart efter strømsvigt er tændt.

6. Brug op– eller ned–pilene til at vælge den ønskede forsinkelsestid (10–120 sek.).

7. Tryk på INDSTILING, og displayet blinker to gange, hvilket viser, at ændringen er implementeret.

8. Tryk på VÆLG DISPLAY–knappen eller vent 30 sekunder, til styreenheden automatisk forlader indstillingsproceduren. Displayet vender tilbage til KLAR TIL START.

Funktionstest

For at teste driften af ekstraudstyret Genstart efter strømsvigt:

1. Åbn langsomt hovedafspærringsventilen.

2. Tryk på den grønne START–knap på Intellisys® displayet for at starte kompressoren.

3. Kompressoren lader automatisk op, hvis der er tilstrækkeligt behov for luft. Lad kompressoren lade op.

4. Åbn hovedafbryderen for at tage strømmen af kompressoren.

5. Luk for hovedafbryderen for igen at sætte strøm til kompressoren. Hornet lyder, og der står nu START ON ___SEK (starter om ___sekunder) i Intellisys® displayet. Displayet tæller ned, indtil kompressoren starter automatisk, og hornet stopper. Efter kompressoren er startet, vender den automatisk tilbage til den samme driftstilstand, som den var i inden strømafbrydelsen.

Fejlanalyse

1. Hvis Intellisys® displayet viser nedtællingsmeddelelsen, og hornet ikke lyder, skal kabelføringen til hornet kontrolleres.

2. Hvis Intellisys® displayet ikke viser nedtællingsmeddelelsen, hornet ikke lyder, og enheden ikke genstarter automatisk, skal det kontrolleres, om udstyret er tændt.

4.0 LISTE OVER DELE

STYKLISTE FOR GENSTART EFTER STRØMSVIGT–UDSTYRET (DELNR. 22060032)

DEL	DELNUMMER	MÆNGDE	BESKRIVELSE
1	39100136	1	Horn, vejrbestandigt
2	35275494	1	Muffe
3	95934279	1	1,27 mm (1/2”) N.P.T. Nippel
4	39108949	2	1,27 mm (1/2”) tætningslåsemøtrik
5	39146733	1	1,27 mm (1/2”) N.P.T. prop
*6	39194097	1	Ekstraudstyret Genstart efter strømsvigt
7	39129085	3ft. (91cm)	Kabel, rødt 16 Ga
8	39146790	3ft. (91cm)	Kabel, grønt 16 Ga
9	22201826	1	Vejledning
10	22140545	1	Mærkeskilt, 4 sprog
11	92978964	1	Mærkeskilt, ISO

* ENHEDEN SÆLGES IKKE SEPARAT. FOR RESERVEDEL, BESTIL SÆT NR.39694179

Ingersoll Rand®

ROTATIONSSKRUV FÖR UP–SERIEN

INSTALLATION OCH DRIFT AV ÅTERSTARTSFUNKTION FÖR ENHETER I UP–SERIEN MED INTELLISYS®

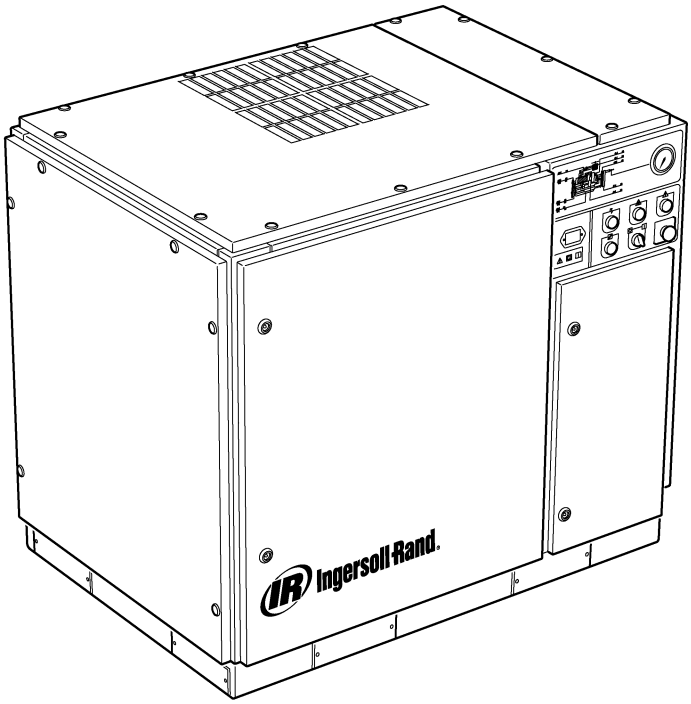

Innan installation och drift av denna modul ska dessa instruktioner läsas noggrant för att erhålla ordentlig kunskap om funktionen och dess tillämpning på kompressorn.

DENNA BRUKSANVISNING SKA ALLTID MEDFÖLJA ENHETEN.
Denna tekniska bruksanvisning innehåller VIKTIG SÄKERHETSINFORMATION och ska alltid förvaras med kompressorn.

C.C.N. : 22201826 sv
REV. : C
DATUM : MAJ 2004

INNEHÅLLSFÖRTECKNING

1	**INNEHÅLL**
2	**INSTALLATION**
4	**ANVÄNDARINSTRUKTIONER**
5	**RESERVDELSLISTA**

FÖRKORTNINGAR OCH SYMBOLER

####	Contact Ingersoll–Rand för serienummer
–>####	Fram till serienr.
####–>	Från serienr.
*****	Visas inte
†	Extrautrustning
EE	Erfordras ej
EB	Efter behov
SM	Sitemaster/Sitepack
HA	Maskin för hög omgivande temperatur
WC	Vattenkyld maskin
AC	Luftkyld maskin
ERS	Värmeåtervinningssystem
T.E.F.C.	Helkapslad fläktkyld motor (IP54)
O.D.P.	Öppen droppsäker (motor)
cs	Tjeckiska
da	Danska
de	Tyska
el	Grekiska
en	Engelska
es	Spanska
et	Estniska
fi	Finska
fr	Franska
hu	Ungerska
it	Italienska
lt	Litauiska
lv	Lettiska
mt	Maltesiska
nl	Holländska
no	Norska
pl	Polska
pt	Portugisiska
sk	Slovakiska
sl	Sloveniska
sv	Svenska
zh	Kinesiska

0.0 SÄKERHET OCH VARNINGSDEKALER

Se avsnittet Säkerhet och varningsdekaler i kompressorns instruktionsbok.

Stäng av kompressorn. Stäng skalventilen. Avlufta systemet. Se till att kompressorn och tryckluftssystemet har avluftats helt.

Koppla från strömmen från kompressorn innan underhåll utförs. Lås och märk huvudströmbrytaren i öppet (avstängt) läge.

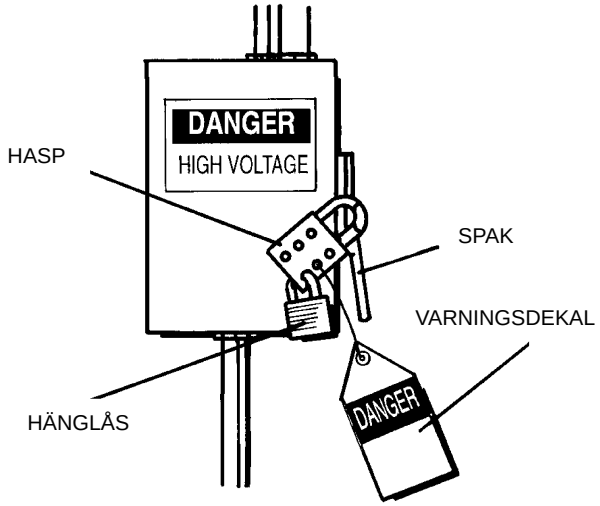

FIGUR 0.0–1 HUVUDSTRÖMBRYTARE LÅST OCH FÖRSEDD MED VARNINGSDEKAL

1.0 BESKRIVNING

1.1 SYFTE

Syftet med dessa instruktioner är att identifiera de delar som krävs när återstartsfunktionen vid nätbortfall installeras samt att förklara hur den används. Om denna funktion har fabriksinstallerats på kompressorn, ska denna bilaga endast användas som referens.

1.2 ERFORDERLIGA VERKTYG

De verktyg som normalt ingår i en serviceteknikers verktygslåda.

2.0 INSTALLATION

Modul för återstartsfunktion vid nätbortfall

Följ punkterna 1–13 för att installera alternativet omstart vid elavbrott.

1. Ta ut funktionsmodulen (39194097, extrautrustning) från förpackningen.

2. Sätt in modulen i alternativmodulens uttag märkt J11 på höger sida av Intellisys® styrenhetshus enligt figur 2.0–4.

3. Borra ett hål med diametern 22mm (7/8 tum) på höger sida av startapparatens skyddskåpa.

4. Tryck ut utstötshålet på baksidan av signalhornets monteringslåda.

5. Avlägsna låsmuttern (39108949) från urtaget (35275494) och montera urtaget på baksidan av signalhornets monteringslåda.

6. Skruva på och dra åt urtagets låsmutter på monteringslåsets sida.

7. Skruva i nippeln (95934279) i urtaget.

8. Skruva på tätningslåsmuttern (39108949) på nippeln, med tätningsmaterialet bortvänt från signalhornets monteringslåda och dra åt ordentligt.

9. För nippeln genom hålet på sidan av startapparatens skyddskåpa och skruva på ytterligare en låsmutter på insidan av startapparatens skyddskåpa med tätningsmaterialet vänt mot kåpans sida. Dra åt monteringen så att signalhornets monteringslåda är säkrad.

10. Anslut signalhornet med kabeln som medföljer i satsen så som visas på kopplingsschemats dekal.

11. Installera 5 tum NPT–pluggen (39146733) i hålet på översidan av signalhornets monteringslåda.

12. Montera signalhornet på monteringslådan som tidigare satt på sidan av startapparatens skyddskåpa och dra åt fästskruvarna.

13. Klistra på motsvarande dekal för PORO–modulen på framsidan av dörren på startapparatens skyddskåpa, se figur 2.0–4.

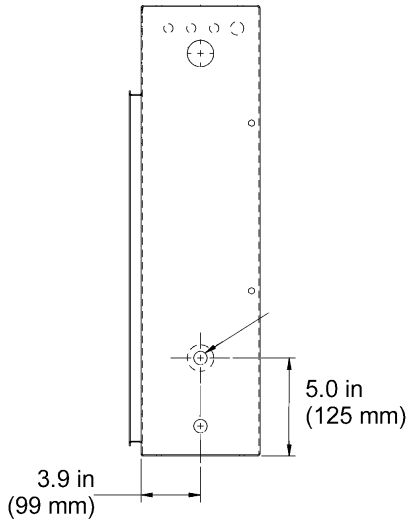

FIGUR 2.0–1 STARTAPPARATENS SKYDDSKÅPA (MED SIGNALHORNETS MONTERINGSHÅLSPLACERING)

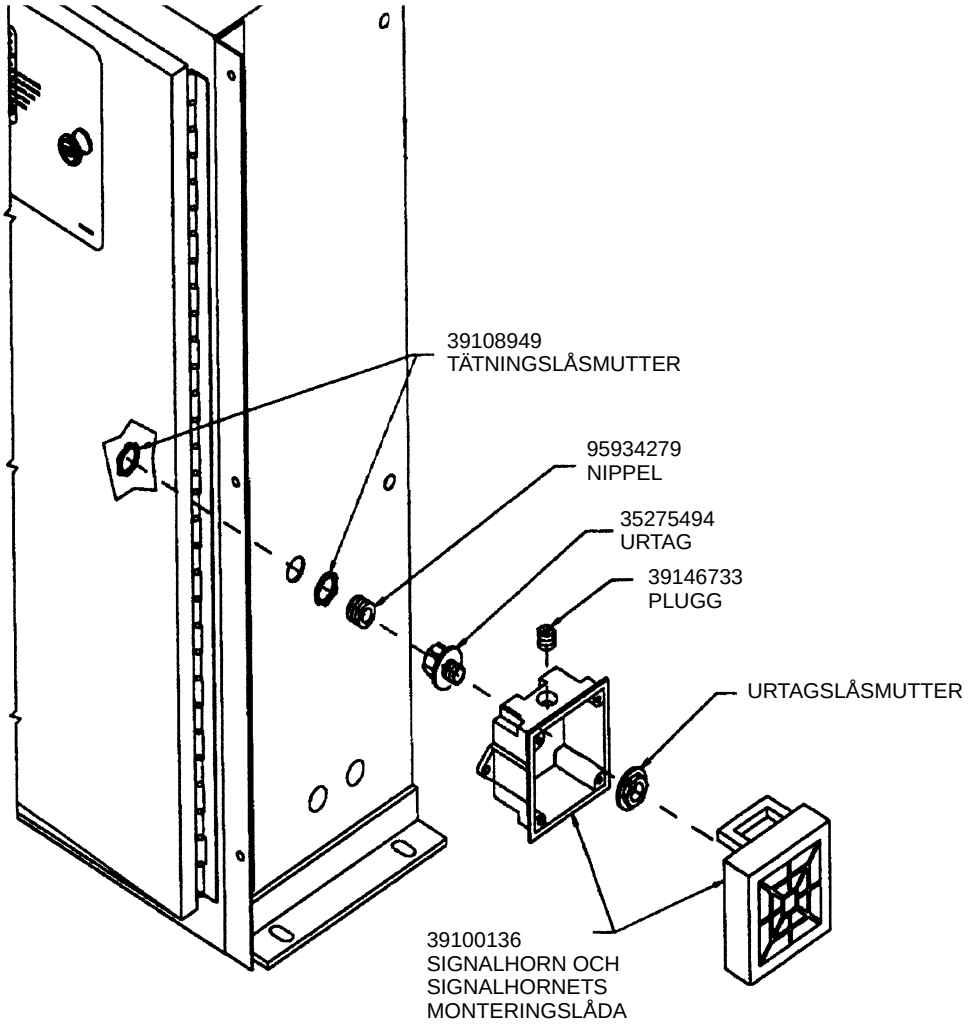

FIGUR 2.0–2 STARTAPPARATENS SKYDDSKÅPA MED SIGNALHORNSMONTERING

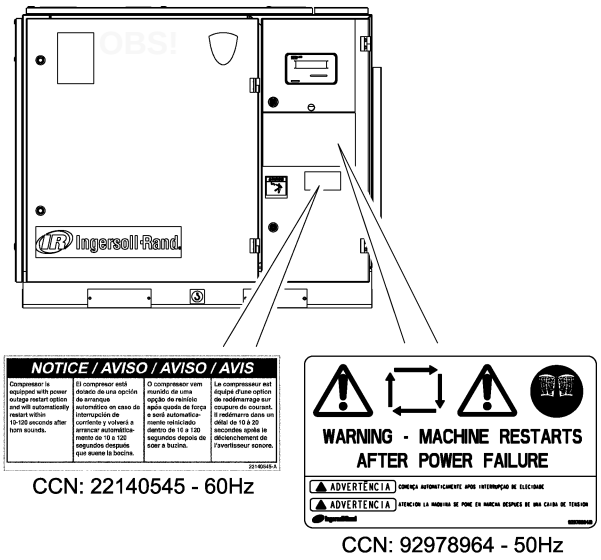

FIGUR 2.0–3 DÖRREN PÅ STARTAPPARATENS SKYDDSKÅPA (MED DEKAL)

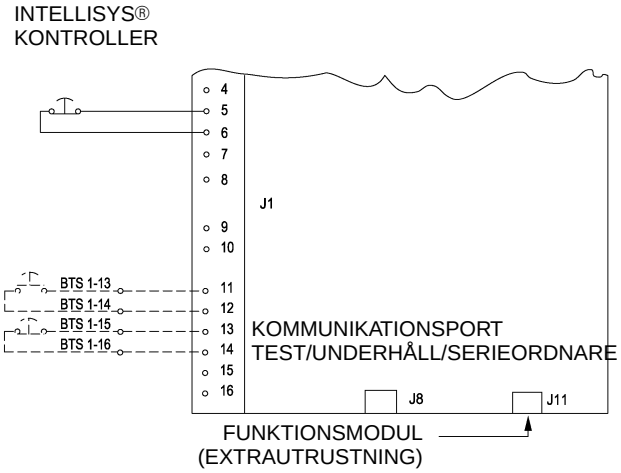

FIGUR 2.0–4 FUNKTIONSMODUL (EXTRAUTRUSTNING)

3.0 DRIFT

3.1 MODUL FÖR ÅTERSTART VID NÄTBORTFALL

När avbrott i den inkommande strömitillförseln till kompressorn uppstår och oavbruten tillförsel av tryckluft krävs, möjliggör funktionsmodulen för återstart vid nätbortfall Intellisys kompressorn automatisk återstart 10–120 sekunder (ställbart) efter att den inkommande energin har återställts.

Återstartsmodulen aktiveras med hjälp av inställningsläget på Intellisys®–kontrollern. Återstartens tidsfördröjning, som kan justeras mellan 10–120 sekunder, kan också ställas under inställningsläget. Närhelst strömtillförseln har återställts till kompressorn efter strömavbrott och om kompressorn var under drift under strömförlusten, ljuder ett signalhorn på sidan av starterboxen under fördröjningen (10–120 sekunder) innan kompressorn automatiskt startar. Efter start återgår kompressorn till det driftsläge det var i innan strömavbrottet inträffade.

Gör så här för att använda funktionsmodulen för återstart vid nätbortfall:

1. Sätt på enheten och vänta tills STARTKLAR (klar för start) visas i kontrollerns teckenfönster.

2. Tryck en gång på SET–knappen för att gå in i kundens börvärderutin.
Indikatorn ”inställ lufttryck offline” tänds och skärmen visar tryckets börvärde.

3. Tryck på SET (inställning) upprepade gånger tills det står PWR AV ATERST AV (funktionen för återstart är avstängd) i teckenfönstret.

4. Använd pilknapparna (upp/ned) för att ändra till önskat läge. När det står ON i teckenfönstret indikerar det att återstartsfunktionen är aktiverad. OFF indikerar att återstartsfunktionen är avstängd.

5. När valet har genomförts, tryck på SET (inställning) för att lagra valet i Intellisys®–kontrollerns minne. Teckenfönstret blinkar två gånger och meddelandet ändras till STARTFORDR 10 SEK (återstartsfördröjning 10 sekunder) om funktionen aktiverades. Detta meddelande visas endast om återstartsfunktionen är aktiverad.

6. Använd pilknapparna för att ställa in fördröjningen (10–120 sekunder).

7. Tryck på SET, teckenfönstret blinkar två gånger för att indikera att ändringen har genomförts.

8. Tryck på knappen för att välja teckenfönster eller vänta 30 sekunder tills kontrollern automatiskt går ur inställningsläget. Teckenfönstret visar åter STARTKLAR (klar för start).

Funktionstest

Så här testar du driften av återstartsfunktionen vid nätbortfall:

1. Öppna huvudskalventilen sakta.

2. Tryck på den gröna START–knappen på Intellisys®–kontrollern för att starta kompressorn.

3. Kompressorn laddas automatiskt om tryckluftsbehovet är tillräckligt. Vänta tills kompressorn har laddats.

4. Öppna huvudbrytaren för att avlägsna ström från kompressorn.

5. Stäng huvudbrytaren för att återföra ström till kompressorn. Signalhornet ljuder och teckenfönstret visar START OM ___SEK (STARTAR OM __SEKUNDER). Teckenfönstret räknar ned tiden tills kompressorn startar automatiskt och ljudsignalen upphör. Efter start återgår kompressorn automatiskt till det driftsläge det befann sig i innan strömavbrottet inträffade.

Felsökning

1. Om Intellisys–kontrollerns teckenfönster visar nedräkningsmeddelandet och signalen inte ljuder kontrollerar du signalhornets anslutning.

2. Om kontrollerns teckenfönster inte visar nedräkningsmeddelandet, om hornet inte ljuder och enheten inte startar om automatiskt, kontrollerar du om funktionen har aktiverats.

4.0 RESERVDELSLISTA

RESERVDELSLISTA FÖR ÅTERSTARTMODULEN
(RESERVDELSNR 22060032)

ARTIKEL	RESERVDELS–NUMMER	ANTAL	BESKRIVNING
1	39100136	1	Signalhorn, väderbeständigt
2	35275494	1	Urtag
3	95934279	1	$^{/}_{2}$” NPT Nippel
4	39108949	2	$^{1/}_{2}$” Tätningslåsmutter
5	39146733	1	$^{1/}_{2}$” NPT Plugg
*6	39194097	1	Modul för återstartsfunktion vid nätbortfall
7	39129085	3ft. (91cm)	Ledning, röd 16 Ga
8	39146790	3ft. (91cm)	Ledning, grön 16 Ga
9	22201826	1	Instruktioner
10	22140545	1	Dekal 4 språk
11	92978964	1	Dekal ISO

* ARTIKELN SÄLJS INTE SEPARAT. BESTÄLL SATS NR 39694179 FÖR RESERVDELAR

ROTASJONSSKRUE FOR UP–SERIEN

INSTALLERE OG BRUKE TILLEGGMODULEN FOR OMSTART VED STRØMBRUDD PÅ ENHETER I UP–SERIEN MED INTELLISYS®

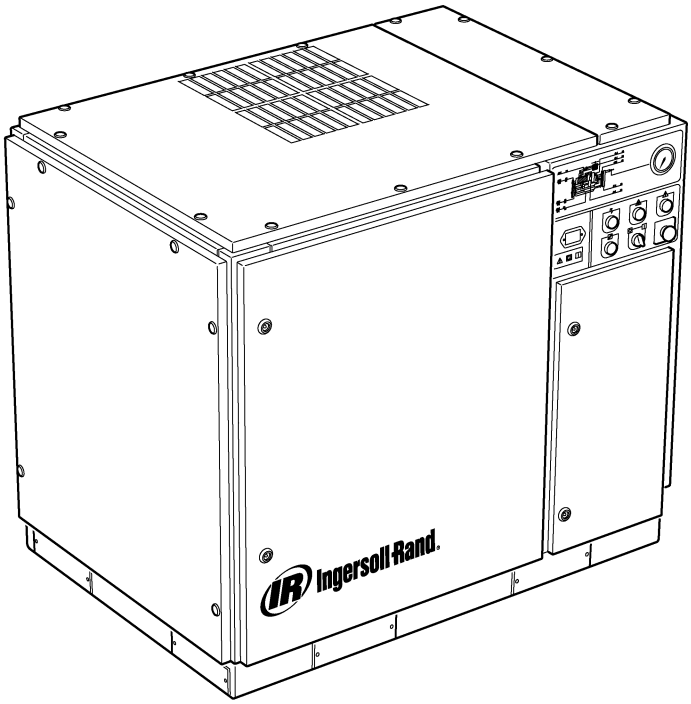

Før du installerer og bruker denne tilleggsmodulen, må du lese nøye gjennom disse anvisningene for helt og fullt og forstå modulens funksjon og hvordan den brukes sammen med kompressoren.

OPPBEVAR DENNE HÅNDBOKEN SAMMEN MED ENHETEN.
Denne tekniske håndboken inneholder VIKTIGE SIKKERHETSDATA og skal til enhver tid oppbevares sammen med luftkompressoren.

C.C.N. : 22201826 no
REV. : C
DATO : MAI 2004

INNHOLD

1	**INNHOLD**
2	**INSTALLASJON**
4	**ANVISNINGER FOR BRUK**
5	**DELELISTE**

FORKORTELSER OG SYMBOLER

####	Kontakt Ingersoll–Rand for serienr.
–>####	Opp til serienr
####–>	Fra serienr.
*****	Ikke illustrert
†	Ekstrautstyr
NR	Behøves ikke
AR	Etter behov
SM	Sitemaster/Sitepack
HA	Varm sone maskin
WC	Vannkjølt maskin
AC	Luftkjølt maskin
ERS	Energigjenvinningssystem
T.E.F.C.	Helt innelukket viftekjølt maskin (IP54)
O.D.P.	Åpen dryppsikker (motor)
cs	Tsjekkisk
da	Dansk
de	Tysk
el	Gresk
en	Engelsk
es	Spansk
et	Estlandsk
fi	Finsk
fr	Fransk
hu	Ungarsk
it	Italiensk
lt	Litauansk
lv	Lettisk
mt	Maltesisk
nl	Nederlandsk
no	Norsk
pl	Polsk
pt	Portugisisk
sk	Slovakisk
sl	Slovensk
sv	Svensk
zh	Kinesisk

0.0 SIKKERHET OG ADVARSLER

Se (Sikkerhet og advarsler) i brukerhåndboken for kompressoren.

Slå av kompressoren. Steng isolasjonsventilen. Slipp ut lufttrykket i systemet. Forsikre deg om at alt trykket er sluppet ut fra kompressoren og luftsystemet.

Koble fra strømtilførselen til kompressoren før du utfører servicearbeid. Lås og merk hovedstrømbryteren i åpen (av–) stilling.

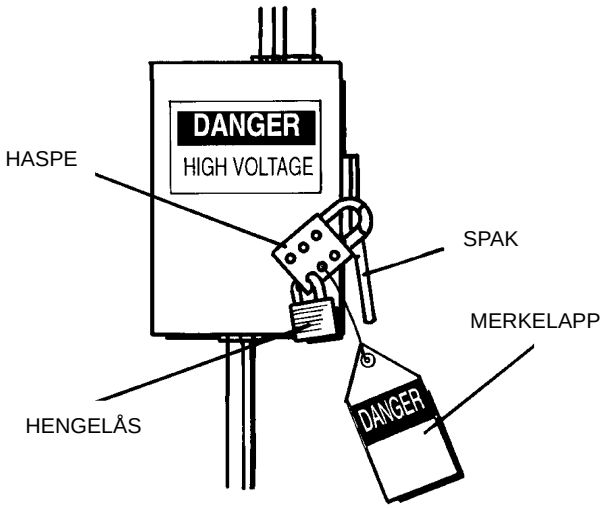

FIGUR 0.0–1 HOVEDSTRØMBRYTEREN LÅST OG MERKET

1.0 BESKRIVELSE

1.1 HENSIKT

Hensikten med disse anvisningene er å identifisere delene som skal brukes ved installasjon av tilleggsmodulen for omstart ved strømbrudd, og forklare hvordan denne skal brukes. Hvis denne tilleggsmodulen allerede er blitt installert på kompressoren på fabrikken, skal anvisningene kun benyttes som referanse for bruk av modulen.

1.2 NØDVENDIG VERKTØY

Kun verktøy som normalt finnes i verktøykassen til en servicemann.

2.0 INSTALLERING

Tilleggsmodul for omstart ved strømbrudd

Følg pkt. 1–13 for å installere Power Outage Restart Option.

1. Ta tilleggsmodulen (39194097) ut av emballasjen.

2. Sett modulen inn i opsjonsmodulens kontakt merket J11 på høyre side av Intellisys®–regulatorens kabinett som vist på fig. 2.0–4.

3. Bor et hull med en diameter på 22mm (7/8 tomme) på høyre side av starterkapselen på stedet som er vist i figur 2.0–1.

4. Press ut utstøterhullet bak på hornmonteringsboksen.

5. Fjern låsemutteren (39108949) fra muffen (35275494), og monter muffen bak på hornmonteringsboksen.

6. Monter og stram til muffelåsemutteren på siden av monteringsboksen.

7. Skru nippelen (95934279) inn i muffen.

8. Monter tetningslåsemutteren (39108949) på nippelen slik at tetningsmaterialet vender bort fra hornmonteringsboksen, og stram godt til.

9. Før nippelen gjennom hullet i siden på starterkapselen, og monter en annen låsemutter på innsiden av starterkapselen slik at tetningsmaterialet vender mot siden på starterkapselen. Stram til montasjen slik at hornmonteringsboksen er forsvarlig festet.

10. Bruk ledningen som følger med settet og kople hornet som vist på det elektriske koplingsskjemaet.

11. Monter 5“ NPT–pluggen (39146733) i hullet på toppen av hornmonteringsboksen.

12. Monter hornet på hornmonteringsboksen som fra før er montert på siden av starterkapselen, og stram til festeskruene.

13. Monter merket for tilleggsmodulen for oppstart ved strømbrudd foran på døren til starterkapselen slik det er vist i figur 2.0–4.

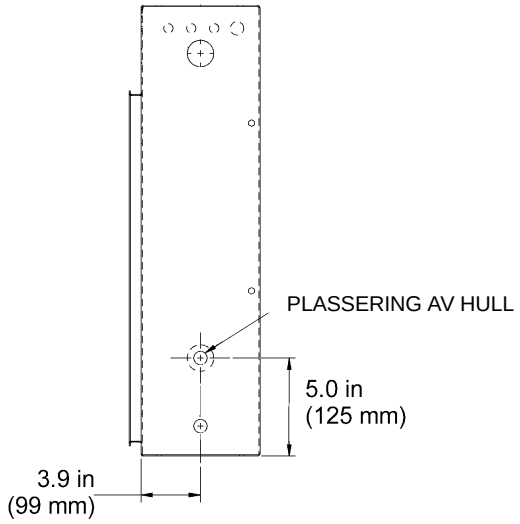

FIGUR 2.0–1 STARTERKAPSEL (MED PLASSERING AV FOR HORNMONTERINGSHULL)

39108949
TETNINGSLÅSEMUTTER

95934279
NIPPEL

35275494
MUFFE

39146733
PLUGG

MUFFELÅSEMUTTER

39100136
HORN OG
HORNMONTERINGSBOKS

FIGUR 2.0–2 STARTERKAPSEL MED HORNMONTASJE

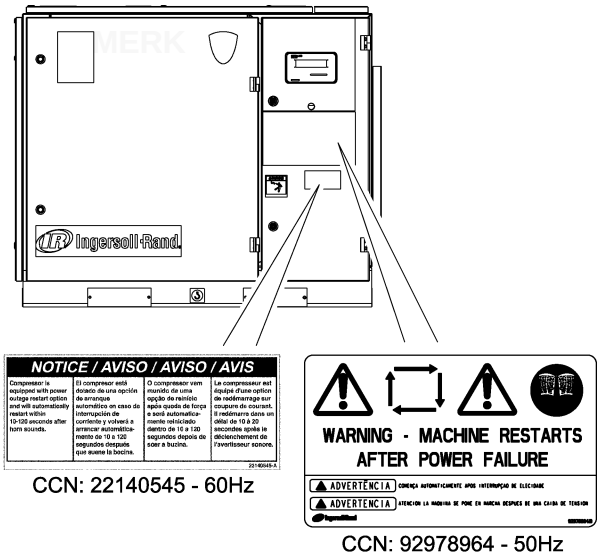

CCN: 22140545 - 60Hz

CCN: 92978964 - 50Hz

FIGUR 2.0–3 DØR I STARTERKAPSEL (MED MERKE)

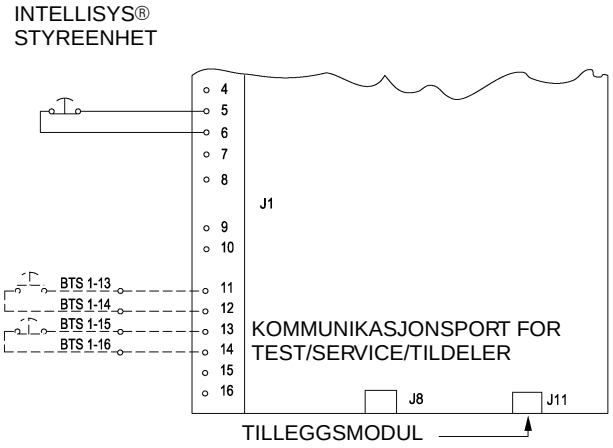

FIGUR 2.0–4 TILLEGGSMODUL

3.0 BRUK

3.1 TILLEGGSMODUL FOR OMSTART VED STRØMBRUDD

For kunder som opplever forstyrrelser i strømtilførselen til kompressoren, og som må opprettholde en jevn tilførsel av trykkluft, sørger tilleggsmodulen for omstart ved strømbrudd for at Intellisys–kompressoren starter igjen automatisk 10–120 sekunder (kan justeres) etter at strømtilførselen er gjenopprettet.

Tilleggsmodulen for omstart ved strømbrudd slås på ved å bruke den kundeinnstilte rutinen på Intellisys®–styreenheten. Tidsinnstillingen for omstart, som kan justeres fra 10–120 sekunder, kan også justeres i den innstilte rutinen på Intellisys®–styreenheten. Hver gang strømtilførselen til kompressoren gjenopprettes etter et avbrudd, hvis kompressoren var i gang da strømbruddet oppstod, vil et horn som er plassert på siden av starterboksen, lyde under tidsforsinkelsen for omstart (10–120 sekunder), og kompressoren vil deretter starte automatisk. Etter at kompressoren har startet, vil den gå tilbake til samme driftsmodus som den hadde før strømbruddet.

For drift i modus for omstart ved strømbrudd skal du følge trinnene nedenfor:

1. Slå på strømmen til enheten, og vent til KLAR TIL START viser i Intellisys®–displayet.

2. Trykk SET–knappen inn én gang for å komme til kundens ønskeverdirutine. Set Offline Air Pressure–indikatoren tennes og displayet viser nå innstilt trykk.

3. Trykk inn og slipp SET–knappen flere ganger til meldingen STR0M UT RSTR AV (OMSTART VED STRØMBRUDD AV) viser i displayet.

4. Trykk på opp– eller nedpilen for å endre til ønsket innstilling. ON (PÅ) indikerer at funksjonen for omstart ved strømbrudd er slått på, og OFF (AV) indikerer at funksjonen for omstart ved strømbrudd er slått av.

5. Når du har valgt, skal du trykke på SET–knappen for at dette skal lagres i Intellisys®–minnet. Displayet vil blinke to ganger, og meldingen vil endres til STAN.FORS. 10 SEK (TIDSFORSINKELSE FOR OMSTART 10 sek.) hvis funksjonen er på. Denne meldingen vil kun vise hvis funksjonen for omstart ved strømbrudd er slått på.

6. Bruk opp– eller nedpilen for å velge ønsket tidsforsinkelse (10–120 sek.)

7. Trykk på SET–knappen, og displayet vil blinke to ganger for å indikere at endringen er blitt gjort.

8. Trykk på DISPLAY SELECT–knappen (DISPLAYVALG) eller vent i 30 sekunder til styreenheten automatisk forlater innstillingsrutinen. Displayet går tilbake til KLAR TIL START.

Funksjonstest

For test av funksjonen for omstart ved strømbrudd:

1. Åpne forsiktig isolasjonsventilen for hovedstrømledningen.

2. Trykk på den grønne START–knappen på Intellisys®–displayet for å starte kompressoren.

3. Kompressoren vil fylles automatisk hvis det er tilstrekkelig behov for luft. La kompressoren fylles.

4. Åpne hovedstrømbryteren for å stanse strømtilførselen til kompressoren.

5. Lukk hovedstrømbryteren for å fortsette strømtilførselen til kompressoren. Hornet vil lyde og Intellisys®–displayet vil vise START OM ___ SEK. Nedtellingen til kompressoren starter automatisk og hornet slutter å lyde, vil vise i displayet. Etter start vil kompressoren automatisk gå tilbake til samme driftsmodus som den hadde før strømbruddet.

Feilanalyse

1. Hvis nedtellingsmeldingen vises i Intellisys®–displayet og hornet ikke lyder, skal du kontrollere ledningene til hornet.

2. Hvis nedtellingsmeldingen ikke vises i Intellisys®–displayet, hornet ikke lyder og enheten ikke starter automatisk, skal du kontrollerer om funksjonen for omstart ved strømbrudd er blitt slått på.

4.0 DELELISTE

DELELISTE FOR TILLEGGSMODULEN FOR OMSTART VED STRØMBRUDD (P/N 22060032)

ARTIKKEL	DELENUMMER	ANTALL	BESKRIVELSE
1	39100136	1	Horn, værbetandig
2	35275494	1	Muffe
3	95934279	1	$^{1}/_{2}$" N.P.T.–nippel
4	39108949	2	$^{1}/_{2}$" tetningslåsemutter
5	39146733	1	$^{1}/_{2}$" N.P.T.–plugg
*6	39194097	1	Tilleggsmodul for omstart ved strømbrudd
7	39129085	3ft. (91cm)	Ledning, rød 16 Ga
8	39146790	3ft. (91cm)	Ledning, grønn 16 Ga
9	22201826	1	Anvisninger
10	22140545	1	Merke, 4 språk
11	92978964	1	Merke, ISO

* DELENE SKAL IKKE SELGES SEPARAT. VED BEHOV FOR RESERVEDELER SKAL DU BESTILLE SETT NR. 39694179

UP–SARJAN RUUVIKOMPRESSORI

VIRTAKATKOKSEN JÄLKEISEN UUDELLEENKÄYNNISTYSTOIMINNON ASENNUS– JA KÄYTTÖOHJEET INTELLISYS®–OHJAIMELLA VARUSTETUILLE UP–SARJAN KONEILLE

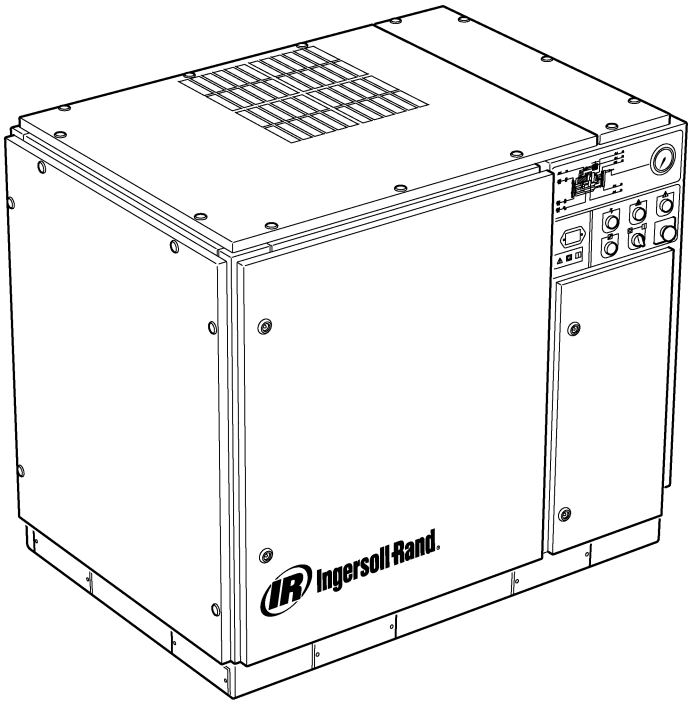

Lue nämä ohjeet huolellisesti ennen toiminnon asentamista ja käyttämistä, jotta saat hyvän kuvan toiminnosta ja sen käytöstä kompressorissa.

SÄILYTÄ OHJEKIRJA KONEEN MUKANA.
Tässä teknisessä ohjekirjassa on TÄRKEITÄ TURVALLISUUTEEN LIITTYVIÄ TIETOJA, ja se on säilytettävä paineilmakompressorin mukana.

C.C.N. : 22201826 fi
REV. : C
PVM : TOUKOKUU 2004

SISÄLLYS

1	**SISÄLLYS**
2	**ASENNUS**
4	**KÄYTTÖOHJEET**
5	**OSALUETTELO**

LYHENTEET JA MERKIT

####	Ingersoll–Rand antaa sarjanumeron pyydettäessä.
–>####	Sarjanumeroon
####–>	Sarjanumerosta
*****	Ei kuvaa
†	Lisävaruste
NR	Ei tarvita
AR	Tarpeen mukaan
SM	Sitemaster/Sitepack
HA	Korkealämpötilakone
WC	Vesijäähdytteinen kone
AC	Ilmajäähdytteinen kone
ERS	Energian talteenottojärjestelmä
T.E.F.C.	Täysin umpioitu tuuletinjäähdytteinen moottori (IP54)
O.D.P.	Avorakenteinen tippuvesisuojattu (moottori)
cs	tsekki
da	tanska
de	saksa
el	kreikka
en	englanti
es	espanja
et	viro
fi	suomi
fr	ranska
hu	unkari
it	italia
lt	liettua
lv	latvia, lätti
mt	maltankieli
nl	hollanti
no	norja
pl	puola
pt	portugali
sk	slovakki
sl	sloveeni
sv	ruotsi
zh	kiina

0.0 TURVALLISUUS JA VAROITUKSET

Katso kompressorin käyttöohjekirjasta kohtaa (Turvallisuus ja varoitukset).

Pysäytä kompressori. Sulje eristysventtiili. Päästä ilmanpaine purkautumaan järjestelmästä. Varmista, että ilmanpaine on purkautunut kokonaan kompressorista ja paineilmajärjestelmästä.

Kytke kompressori irti verkkovirrasta ennen huoltotoimiin ryhtymistä. Lukitse päävirtakatkaisin auki–asentoon (pois päältä) ja varusta se asianmukaisella varoituksella.

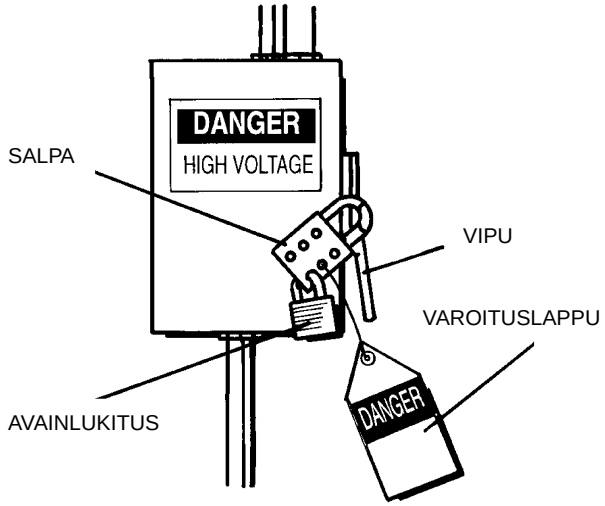

KUVA 0.0–1 PÄÄVIRTAKATKAISIN LUKITTU JA MERKITTY

1.0 KUVAUS

1.1 TARKOITUS

Näiden ohjeiden tarkoituksena on auttaa tunnistamaan oikeat osat asennettaessa virtakatkoksen jälkeistä uudelleenkäynnistystoimintoa sekä kuvata sen käyttöä. Jos kone toimitetaan tehtaalta tällä toiminnolla varustettuna, tarvitset näitä ohjeita vain toimintoa käyttäessäsi.

1.2 TARVITTAVAT TYÖKALUT

Hyvin varustellun huoltotyökalupakin sisältämät työkalut riittävät.

2.0 ASENNUS

Virtakatkoksen jälkeinen uudelleenkäynnistystoiminto

Virtakatkosta seuraava automaattinen käynnistys (PORO) –lisävaruste asennetaan suorittamalla toimenpiteet 1–13.

1. Ota toimintomoduuli (39194097) pakkauksesta.

2. Kiinnitä moduuli merkinnällä J11 varustettuun lisävarustemoduulin vastakkeeseen Intellisys®–ohjainkotelon oikealla puolella, kuva 2.0–4.

3. Poraa halkaisijaltaan 22mm (7/8 tuum) an reikä käynnistinkotelon oikealle puolelle kuvassa 2.0–1 näkyvään kohtaan.

4. Paina merkinantolaitteen kiinnitysrasian takana oleva läpivientiaukko ulos.

5. Poista lukkomutteri (39108949) tulkasta (35275494) ja kiinnitä tulkka merkinantolaitteen kiinnitysrasian takapuolelle.

6. Asenna ja kiristä kiinnitysrasian kyljessä olevan tulkan lukkomutteri.

7. Ruuvaa nippa (95934279) tulkkaan.

8. Asenna tiivistysmutteri (39108949) nippaan siten, että tiivistysmateriaali on pois päin merkinantolaitteen kiinnitysrasiasta, ja kiristä mutteri tiukasti.

9. Työnnä nippa käynnistinkotelon kyljessä olevan reiän läpi ja asenna toinen lukkomutteri käynnistinkotelon sisään siten, että tiivistysmateriaali on käynnistinkotelon kylkeen päin. Kiristä kokonaisuus siten, että merkinantolaitteen kiinnitysrasia on lujasti paikallaan.

10. Suorita äänimerkkilaitteen kytkentä siirtokuvan Kytkentäkaavio mukaisesti käyttäen asennussarjaan sisältyvää johdinta.

11. Asenna .5“ tuuman NPT–tulppa (39146733) merkinantolaitteen kiinnitysrasian päällä olevaan reikään.

12. Kiinnitä merkinantolaite kiinnitysrasiaan, joka kiinnitettiin aiemmin käynnistinkotelon kylkeen, ja kiristä kiinnitysruuvit.

13. Aseta PORO–toiminnon tarra käynnistinkotelon luukun etupuolelle kuvan 2.0–4 osoittamalla tavalla.

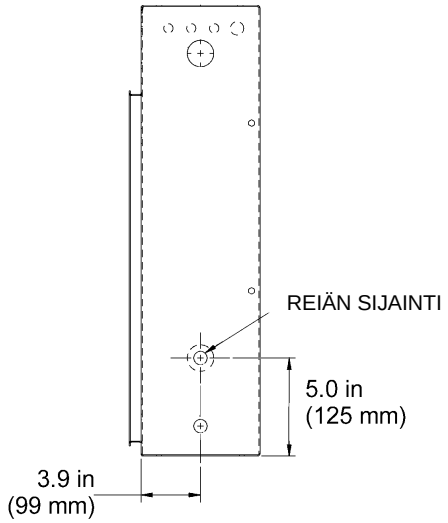

KUVA 2.0–1 KÄYNNISTINKOTELO (SEKÄ MERKINANTOLAITTEEN KIINNITYSREIÄN SIJAINTI)

39108949
TIIVISTYSMUTTERI

95934279
NIPPA

35275494
TULKKA

39146733
TULPPA

TULKAN LUKKOMUTTERI

39100136
MERKINANTOLAITE
JA KIINNITYSRASIA

KUVA 2.0–2 KÄYNNISTINKOTELO JA MERKINANTOLAITE

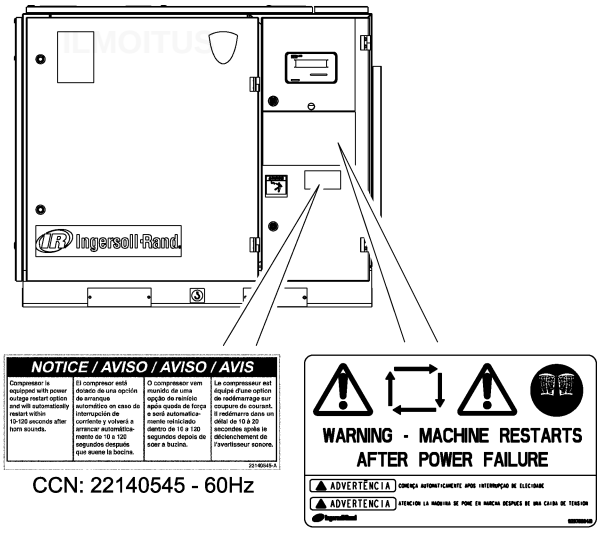

CCN: 22140545 - 60Hz

CCN: 92978964 - 50Hz

KUVA 2.0–3 KÄYNNISTINKOTELON LUUKKU (JA TARRA)

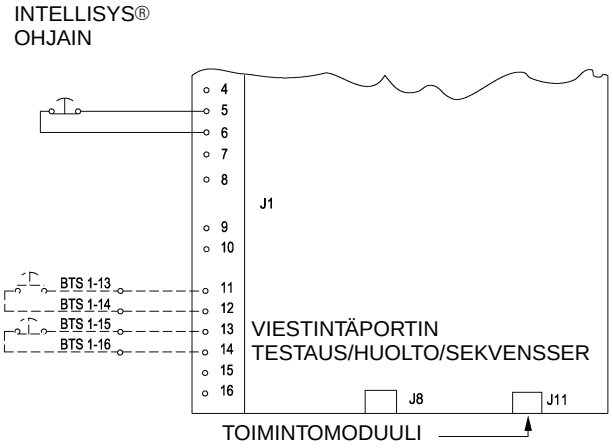

KUVA 2.0–4 TOIMINTOMODUULI

3.0 KÄYTTÖ

3.1 VIRTAKATKOKSEN JÄLKEINEN UUDELLEENKÄYNNISTYSTOIMINTO

Jos kompressoriin tuleva virta katkeilee mutta paineilmaa tarvitaan tauotta, virtakatkoksen jälkeinen uudelleenkäynnistystoiminto (PORO) mahdollistaa Intellisys–kompressorin automaattisen uudelleenkäynnistymisen 10–120 sekunnin (säädettävissä) kuluttua virransyötön palautumisesta.

Asiakas kytkee PORO–toiminnon päälle Intellisys®–ohjaimen säätötilassa. Uudelleenkäynnistysviivettä, joka on säädettävissä välillä 10–120 sekuntia, voidaan myös säätää Intellisys®–ohjaimen säätötilassa. Kun kompressori saa jälleen virtaa virtakatkoksen jälkeen oltuaan toiminnassa virtakatkoksen tapahtuessa, käynnistinkotelon kyljessä oleva merkinantolaite antaa äänimerkin uudelleenkäynnistysviiveen aikana (10–120 sekuntia), minkä jälkeen kompressori käynnistyy automaattisesti. Kun kompressori on käynnistynyt uudelleen, se palaa siihen toimintatilaan, jossa se oli virtakatkoksen tapahtuessa.

Voit käyttää virtakatkoksen jälkeistä uudelleenkäynnistystoimintoa noudattamalla seuraavia vaiheita:

1. Kytke kompressoriin virta ja odota, kunnes Intellisys®–näytössä lukee KAYNN. VALMIUS (valmis käynnistettäväksi).

2. Siirry asiakkaan painearvonasetusrutiiniin painamalla kerran SET–painiketta. Tällöin merkkivalo Asetettu offline–ilmanpaine syttyy ja näytölle tulee asetettu painearvo.

3. Paina ASETA–painiketta lyhyesti useita kertoja, kunnes näytössä näkyy viesti VIRTA/U.KAY.EI T (uudelleenkäynnistys pois päältä).

4. Valitse haluttu tila painamalla nuolinäppäimiä (ylös/alas). Kun näytössä näkyy ON (päällä), virtakatkoksen jälkeinen uudelleenkäynnistys on päällä, ja kun näytössä näkyy OFF (pois päältä), virtakatkoksen jälkeinen uudelleenkäynnistys on pois päältä

5. Paina halutun valinnan jälkeen ASETA–painiketta, jotta valinta tallentuu Intellisys®–muistiin. Näytön teksti vilkkuu kaksi kertaa ja näyttöön tulee viesti TAHTI HID. 10 SEK (käynnistysviive 10 s), jos toiminto kytkettiin päälle. Tämä viesti näkyy vain silloin, kun virtakatkoksen jälkeinen uudelleenkäynnistystoiminto on päällä.

6. Valitse haluttu viiveen pituus (10–120 s) nuolinäppäimillä (ylös/alas).

7. Paina ASETA, jolloin näytön teksti vilkkuu kaksi kertaa muutoksen merkiksi.

8. Paina NÄYTÖNVALINTA–painiketta (DISPLAY SELECT) tai odota 30 sekuntia, jolloin ohjain poistuu automaattisesti säätötilasta. Näytössä näkyy jälleen viesti KAYNN. VALMIUS (valmis käynnistettäväksi).

Toimintatesti

Voit testata virtakatkoksen jälkeisen uudelleenkäynnistystoiminnon toiminnan seuraavasti:

1. Avaa pääeristysventtiili hitaasti.

2. Käynnistä kompressori painamalla Intellisys®–ohjaimen näytössä olevaa vihreää KÄYNNISTÄ–painiketta (START).

3. Kompressori käynnistyy automaattisesti, jos ilmaa kuluu riittävästi. Anna kompressorin latautua.

4. Avaa päävirtakatkaisin, jotta virransyöttö kompressoriin katkeaa.

5. Sulje päävirtakatkaisin, jotta kompressori saa jälleen virtaa. Merkinantolaitteesta kuuluu äänimerkki ja Intellisys®–ohjaimen näyttöön tulee viesti KAYNNISTYS ___SEK. Näytön juokseva sekuntiluku osoittaa, kuinka paljon kompressorin automaattiseen käynnistymiseen ja äänimerkin loppumiseen on aikaa. Kun kompressori on käynnistynyt uudelleen, se palaa automaattisesti siihen toimintatilaan, jossa se oli virtakatkoksen tapahtuessa.

Vika–analyysi

1. Jos Intellisys®–näytössä näkyy juokseva aika mutta merkinantolaitteesta ei kuulu äänimerkkiä, tarkista merkinantolaitteen liitännät.

2. Jos Intellisys®–näytössä ei näy juoksevaa aikaa, merkinantolaitteesta ei kuulu äänimerkkiä eikä kone käynnisty automaattisesti, tarkista, että toiminto on kytketty päälle.

4.0 OSALUETTELO

VIRTAKATKOKSEN JÄLKEISEN UUDELLEENKÄYNNISTYSTOIMINNON OSALUETTELO (OSANRO 22060032)

VARUSTE	OSANUMERO	MÄÄRÄ	KUVAUS
1	39100136	1	Merkinantolaite, säänkestävä
2	35275494	1	Tulkka
3	95934279	1	$^{1}/_{2}$ tuuman NPT–nippa
4	39108949	2	$^{1}/_{2}$ tuuman tiivistysmutteri
5	39146733	1	$^{1}/_{2}$ tuuman NPT–tulppa
*6	39194097	1	Virtakatkoksen jälkeinen uudelleenkäynnistystoiminto
7	39129085	3ft. (91cm)	Johto, punainen 16 G
8	39146790	3ft. (91cm)	Johto, vihreä 16 G
9	22201826	1	Ohjeet
10	22140545	1	Siirtokuva, 4–kielinen
11	92978964	1	Siirtokuva, ISO

* VARUSTETTA EI MYYDÄ ERIKSEEN. HANKI VARAOSA TILAAMALLA SARJA Nro 39694179

Ingersoll Rand®

ΙΣΤΡΟΦΙΚΟΣ ΚΟΧΛΙΑΣ ΤΗΣ ΣΕΙΡΑΣ ΥΠ

ΕΓΚΑΤΑΣΤΑΣΗ ΚΑΙ ΛΕΙΤΟΥΡΓΙΑ ΤΗΣ ΠΡΟΑΙΡΕΤΙΚΗΣ ΜΟΝΑΔΑΣ ΕΠΑΝΕΚΚΙΝΗΣΗΣ ΜΕΤΑ ΑΠΟ ΔΙΑΚΟΠΗ ΡΕΥΜΑΤΟΣ ΓΙΑ ΤΙΣ ΜΟΝΑΔΕΣ ΤΗΣ ΣΕΙΡΑΣ ΥΠ ΜΕ INTELLISYS®

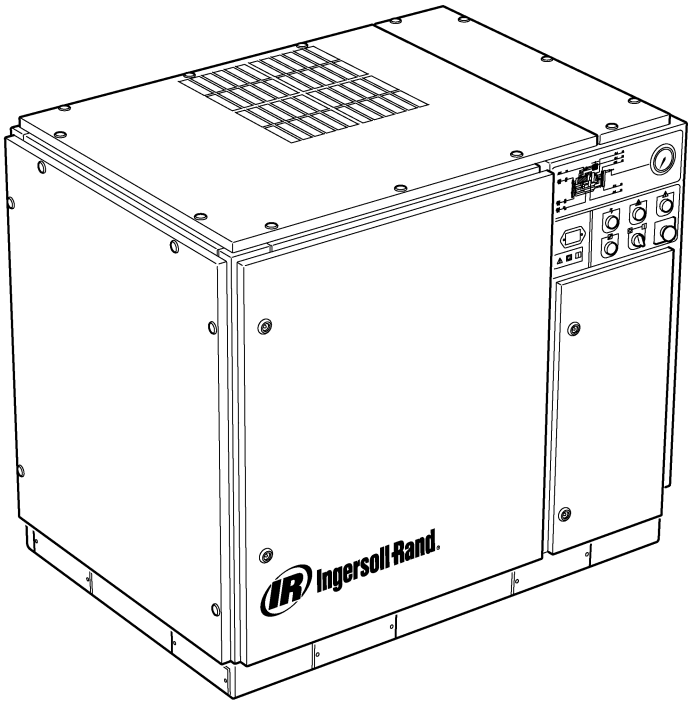

Πριν την εγκατάσταση και τη λειτουργία αυτής της προαιρετικής μονάδας, πρέπει να μελετήσετε προσεκτικά τις οδηγίες αυτές προκειμένου να κατανοήσετε πλήρως την επιλογή αυτή και την εφαρμογή της στο συμπιεστή.

ΚΡΑΤΗΣΤΕ ΤΟ ΠΑΡΟΝ ΕΓΧΕΙΡΙΔΙΟ ΜΑΖΙ ΜΕ ΤΗ ΜΟΝΑΔΑ. Το παρόν τεχνικό εγχειρίδιο περιέχει ΣΗΜΑΝΤΙΚΑ ΣΤΟΙΧΕΙΑ ΑΣΦΑΛΕΙΑΣ και πρέπει να φυλάσσεται πάντα μαζί με τον αεροσυμπιεστή.

C.C.N. : 22201826 el
REV. : C
ΠΕΡΙΕΧΟΜΕΝΑ : MAIOS 2004

ΠΕΡΙΕΧΟΜΕΝΑ

1	ΠΕΡΙΕΧΜΕΝΑ
2	ΕΓΚΑΤΑΣΤΑΣΗ
4	ΟΔΗΓΙΕΣ ΧΕΙΡΙΣΜΟΥ
5	ΚΑΤΑΛΟΓΟΣ ΑΝΤΑΛΛΑΚΤΙΚΩΝ

ΣΥΝΤΟΜΟΓΡΑΦΙΕΣ ΚΑΙ ΣΥΜΒΟΛΑ

####	Επικοινωνήστε με την Ingersoll−Rand για τον αριθμό σειράς
−>####	Μέχρι τον αρ. σειράς
####−>	Από τον αρ. σειράς
*	Δεν απεικονίζεται
†	Επιλογή
NR	Δεν ισχύει
AR	Όπως απαιτείται
SM	Sitemaster/Sitepack
HA	Μηχάνημα υψηλού περιβάλλοντος
WC	Υδρόψυκτο μηχάνημα
AC	Αερόψυκτο μηχάνημα
ERS	Σύστημα ανάκτησης ενέργειας
T.E.F.C.	Αερόψυκτο μοτέρ κλειστού τύπου με ανεμιστήρα (IP54)
O. D. P.	Ανοικτού τύπου (μοτέρ) προστατευμένο από στάξιμο νερού

cs	Τσέχικα
da	Δανικά
de	Γερμανικά
el	Ελληνικά
en	Αγγλικά
es	Ισπανικά
et	Εσθονικά
fi	Φινλανδικά
fr	Γαλλικά
hu	Ουγγρικά
it	Ιταλικά
lt	Λιθουανικά
lv	Λετονικά
mt	Μαλτέζικα
nl	Ολλανδικά
no	Νορβηγικά
pl	Πολωνικά
pt	Πορτογαλικά
sk	Σλοβάκικα
sl	Σλοβένικα
sv	Σουηδικά
zh	Κινεζικά

0.0 ΑΣΦΑΛΕΙΑ ΚΑΙ ΠΡΟΕΙΔΟΠΟΙΗΣΕΙΣ

Ανατρέξτε στην ενότητα Ασφάλεια και Προειδοποιήσεις του εγχειριδίου χειρισμού/οδηγιών του συμπιεστή.

Σβήστε το συμπιεστή. Κλείστε τη βαλβίδα απομόνωσης. Ελευθερώστε την πίεση αέρα του συστήματος. Βεβαιωθείτε ότι όλη η πίεση αέρα ελευθερώθηκε από το συμπιεστή και το σύστημα αέρα.

Αποσυνδέστε την παροχή ρεύματος προς το συμπιεστή πριν κάνετε σέρβις. Κλειδώστε το διακόπτη αποσύνδεσης κεντρικής παροχής ρεύματος στην ανοικτή θέση (off) και βάλτε προειδοποιητική πινακίδα.

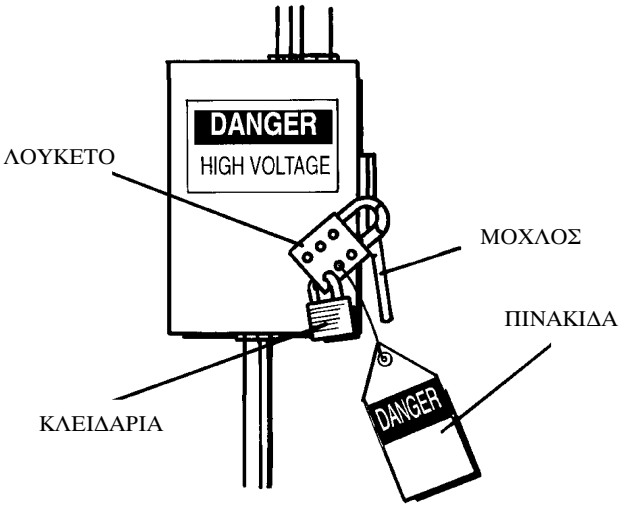

ΣΧΗΜΑ 0.0 – 1 ΔΙΑΚΟΠΤΗΣ ΑΠΟΣΥΝΔΕΣΗΣ ΚΕΝΤΡΙΚΗΣ ΠΑΡΟΧΗΣ ΡΕΥΜΑΤΟΣ ΕΙΝΑΙ ΚΛΕΙΔΩΜΕΝΟΣ ΚΑΙ ΦΕΡΕΙ ΠΙΝΑΚΙΔΑ

1.0 ΠΕΡΙΓΡΑΦΗ

1.1 ΣΚΟΠΟΣ

Ο σκοπός των παρόντων οδηγιών είναι να σας βοηθήσει να αναγνωρίσετε τα σωστά εξαρτήματα που απαιτούνται για την εγκατάσταση της προαιρετικής μονάδας επανεκκίνησης μετά από διακοπή ρεύματος (PORO) και να εξηγήσει τη λειτουργία της επιλογής. Αν ο συμπιεστής διαθέτει ήδη την επιλογή αυτή από το εργοστάσιο, χρησιμοποιήστε το παρόν συμπλήρωμα μόνο ως συμβουλευτικό βοήθημα για τη λειτουργία.

1.2 ΑΠΑΙΤΟΥΜΕΝΑ ΕΡΓΑΛΕΙΑ

Μόνο αυτά που περιέχει μια οποιαδήποτε σχετικά καλά εξοπλισμένη εργαλειοθήκη τεχνικού συντήρησης.

2.0 ΕΓΚΑΤΑΣΤΑΣΗ

Προαιρετική μονάδα επανεκκίνησης μετά από διακοπή ρεύματος

Για να εγκαταστήσετε την Επιλογή Καινούριου Ξεκινήματος Διακοπής Λειτουργίας της Ενέργειας, ακολουθήστε τα βήματα 1 – 13.

1. Βγάλτε την προαιρετική μονάδα (39194097) από τη συσκευασία της.

2. Παρεμβάλετε την ενότητα στην ενότητα επιλογής στην καθορισμένη υποδοχή J11 επάνω στη δεξιά πλευρά της περίφραξη ρυθμιστή του Intellisys® σύμφωνα με την εικόνα 2.0 – 4.

3. Κάντε μια οπή διαμέτρου περίπου 22 mm (7/8 in.) στη δεξιά πλευρά του περιβλήματος του εκκινητή στη θέση που φαίνεται στο σχήμα 2.0 – 1.

4. Πιέστε με το χέρι και ανοίξτε την έτοιμη οπή στο πίσω μέρος του κιβωτίου τοποθέτησης της κόρνας.

5. Βγάλτε το κόντρα παξιμάδι (39108949) από την πλήμνη (35275494) και τοποθετήστε την πλήμνη στο πίσω μέρος του κιβωτίου τοποθέτησης της κόρνας.

6. Τοποθετήστε και σφίξτε το κόντρα παξιμάδι της πλήμνης από την πλευρά του κιβωτίου τοποθέτησης.

7. Βιδώστε τον κοχλιωτό σύνδεσμο (θηλή) (95934279) μέσα στην πλήμνη.

8. Τοποθετήστε το κόντρα παξιμάδι στεγανοποίησης (39108949) στον κοχλιωτό σύνδεσμο, με το υλικό στεγανοποίησης μακριά από το κιβώτιο τοποθέτησης της κόρνας, και σφίξτε καλά.

9. Περάστε τον κοχλιωτό σύνδεσμο μέσα από την οπή στην πλευρά του περιβλήματος του εκκινητή και τοποθετήστε ακόμη ένα κόντρα παξιμάδι στο εσωτερικό του περιβλήματος του εκκινητή με το υλικό στεγανοποίησης να βλέπει προς την πλευρά του περιβλήματος του εκκινητή. Σφίξτε το συγκρότημα για να στερεωθεί καλά το κιβώτιο τοποθέτησης της κόρνας.

10. Χρησιμοποιώντας το καλώδιο που παρέχεται στο σετ, συνδέστε την κόρνα όπως παρουσιάζεται στην επιγραφή σχηματικής καλωδίωσης.

11. Τοποθετήστε την τάπα NPT 1/2 ιντσών (39146733) στην οπή που βρίσκεται στο πάνω μέρος του κιβωτίου τοποθέτησης της κόρνας.

12. Τοποθετήστε την κόρνα στο κιβώτιο τοποθέτησης κόρνας που τοποθετήθηκε προηγουμένως στο πλάι του περιβλήματος του εκκινητή και σφίξτε τις βίδες συγκράτησης.

13. Τοποθετήστε την αντίστοιχη πινακίδα για την επιλογή PORO (προαιρετική μονάδα επανεκκίνησης μετά από διακοπή ρεύματος) στο μπροστινό τμήμα της θύρας του περιβλήματος εκκινητή, όπως φαίνεται στο Σχήμα 2.0 – 4.

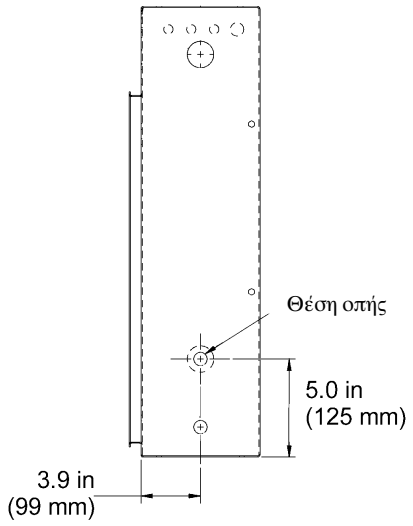

ΣΧΗΜΑ 2.0 – 1 ΠΕΡΙΒΛΗΜΑ ΕΚΚΙΝΗΤΗ (ΜΕ ΤΗ ΘΕΣΗ ΟΠΗΣ ΤΟΠΟΘΕΤΗΣΗΣ ΚΟΡΝΑΣ)

39108949
ΚΟΝΤΡΑ ΠΑΞΙΜΑΔΙ
ΣΤΕΓΑΝΟΠΟΙΗΣΗΣ

95934279
ΚΟΧΛΙΩΤΟΣ
ΣΥΝΔΕΣΜΟΣ

35275494
ΠΛΗΜΝΗ

39146733
ΤΑΠΑ

ΚΟΝΤΡΑ ΠΑΞΙΜΑΔΙ ΠΛΗΜΝΗΣ

39100136
ΚΟΡΝΑ ΚΑΙ ΚΙΒΩΤΙΟ
ΤΟΠΟΘΕΤΗΣΗΣ ΚΟΡΝΑΣ

ΣΧΗΜΑ 2.0 – 2 ΠΕΡΙΒΛΗΜΑ ΕΚΚΙΝΗΤΗ ΜΕ ΣΥΓΚΡΟΤΗΜΑ ΚΟΡΝΑΣ

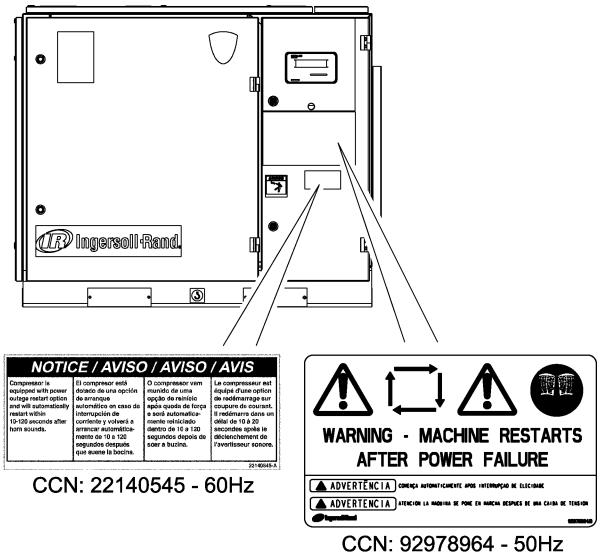

CCN: 22140545 - 60Hz

CCN: 92978964 - 50Hz

ΣΧΗΜΑ 2.0 – 3 ΘΥΡΑ ΠΕΡΙΒΛΗΜΑΤΟΣ ΕΚΚΙΝΗΤΗ (ΜΕ ΠΙΝΑΚΙΔΑ)

ΕΛΕΓΚΤΗΣ
INTELLISYS®

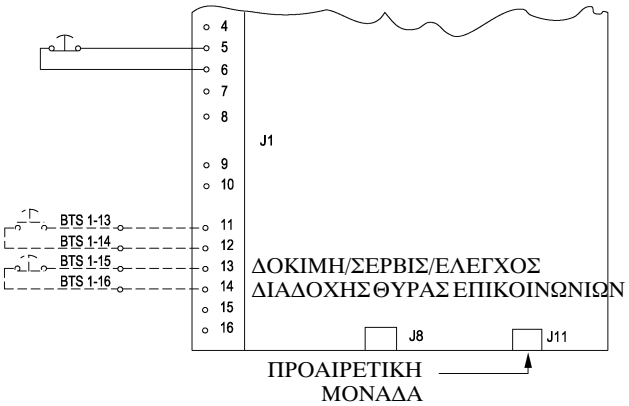

ΠΡΟΑΙΡΕΤΙΚΗ
ΜΟΝΑΔΑ

ΣΧΗΜΑ 2.0 – 4 5 ΠΡΟΑΙΡΕΤΙΚΗ ΜΟΝΑΔΑ

3.0 ΛΕΙΤΟΥΡΓΙΑ

3.1 ΠΡΟΑΙΡΕΤΙΚΗ ΜΟΝΑΔΑ ΕΠΑΝΕΚΚΙΝΗΣΗΣ ΜΕΤΑ ΑΠΟ ΔΙΑΚΟΠΗ ΡΕΥΜΑΤΟΣ

Για τους πελάτες που αντιμετωπίζουν διακοπές στην εισερχόμενη ηλεκτρική τροφοδοσία του συμπιεστή και χρειάζονται αδιάκοπη παροχή πεπιεσμένου αέρα, η προαιρετική μονάδα επανεκκίνησης μετά από διακοπή ρεύματος (PORO) επιτρέπει την αυτόματη επανεκκίνηση του συμπιεστή Ιντελλισψ εντός 10 – 120 δευτερολέπτων (ο χρόνος ρυθμίζεται) μετά την αποκατάσταση της εισερχόμενης ηλεκτρικής τροφοδοσίας.

Η προαιρετική μονάδα επανεκκίνησης μετά από διακοπή ρεύματος ενεργοποιείται χρησιμοποιώντας την προγραμματισμένη διαδικασία ρύθμισης πελάτη που διαθέτει ο ελεγκτής Intellisys®. Ο χρόνος καθυστέρησης της επανεκκίνησης, ο οποίος ρυθμίζεται από 10 – 120 δευτερόλεπτα, μπορεί επίσης να ρυθμιστεί ενώ διενεργείτε την προγραμματισμένη διαδικασία ρύθμισης του ελεγκτή Intellisys®. Κάθε φορά που η παροχή ρεύματος προς τον συμπιεστή αποκαθίσταται μετά από διακοπή ρεύματος, και εάν ο συμπιεστής λειτουργούσε τη στιγμή που έγινε η διακοπή, η κόρνα που βρίσκεται στο πλάι του κιβωτίου εκκινητή ηχεί κατά τη διάρκεια του χρόνου καθυστέρησης της επανεκκίνησης (10 – 120 δευτερόλεπτα). Αφού παρέλθει ο χρόνος καθυστέρησης της επανεκκίνησης, η λειτουργία του συμπιεστή αρχίζει αυτόματα. Μετά την εκκίνηση, ο συμπιεστής επιστρέφει στην κατάσταση λειτουργίας που βρισκόταν πριν από τη διακοπή του ρεύματος.

Για να λειτουργήσει ο συμπιεστής στην κατάσταση επανεκκίνησης μετά από διακοπή ρεύματος, διενεργήστε τα παρακάτω βήματα:

1. Ενεργοποιήστε τη μονάδα και περιμένετε να εμφανιστεί η ένδειξη READY TO START (ΕΤΟΙΜΟ ΓΙΑ ΕΚΚΙΝΗΣΗ) στην οθόνη του Intellisys®.

2. Πιέστε το κουμπί ρύθμισης SET για να εισαγάγετε μια φορά τη ρουτίνα καθορισμένου σημείου του πελάτη. Ο δείκτης Απευθείας Σύνδεση Πίεσης Αέρα θα ανάψει και η επίδειξη θα παρουσιάσει πίεση του καθορισμένου σημείου.

3. Πιέστε και αφήστε το κουμπί SET (ΡΥΘΜΙΣΗ) πολλές φορές μέχρι να εμφανιστεί το μήνυμα PWR OUT RSTR OFF(ΕΠΑΝΕΚΚΙΝΗΣΗ ΜΕΤΑ ΑΠΟ ΔΙΑΚΟΠΗ ΣΤΟ OFF).

4. Πιέστε τα βέλη που δείχνουν πάνω ή κάτω για να αλλάξετε την ένδειξη στην επιθυμητή κατάσταση λειτουργίας. Η ένδειξη ON της οθόνης δείχνει ότι η επανεκκίνηση μετά από διακοπή ρεύματος είναι ενεργοποιημένη και η ένδειξη OFF ότι η επανεκκίνηση μετά από διακοπή ρεύματος είναι απενεργοποιημένη.

5. Αφού κάνετε την επιλογή σας, πιέστε το κουμπί SET (ΡΥΘΜΙΣΗ) για να αποθηκευτεί η επιλογή στη μνήμη του Ιντελλισψ®. Η οθόνη αναβοσβήνει δύο φορές και το μήνυμα αλλάζει σε STR DELAY 10 Sec (ΚΑΘΥΣΤΕΡΗΣΗ ΕΚΚΙΝΗΣΗΣ 10 δευτ.) αν η επιλογή ήταν ενεργοποιημένη. Το μήνυμα αυτό θα εμφανιστεί μόνο αν η προαιρετική μονάδα επανεκκίνησης μετά από διακοπή ρεύματος είναι ενεργοποιημένη.

6. Χρησιμοποιήστε τα βέλη πάνω ή κάτω για να επιλέξετε τον επιθυμητό χρόνο καθυστέρησης (10 – 120 δευτερόλεπτα).

7. Πιέστε SET (ΡΥΘΜΙΣΗ) και η οθόνη θα αναβοσβήσει δύο φορές, δείχνοντας ότι έγινε η αλλαγή.

8. Πιέστε το κουμπί DISPLAY SELECT (ΕΠΙΛΟΓΗ ΟΘΟΝΗΣ) ή περιμένετε 30 δευτερόλεπτα ώστε ο ελεγκτής να βγει αυτόματα από την προγραμματισμένη διαδικασία ρύθμισης. Η οθόνη επιστρέφει στην ένδειξη READY TO START (ΕΤΟΙΜΟ ΓΙΑ ΕΚΚΙΝΗΣΗ).

Δοκιμή λειτουργίας

Για να δοκιμάσετε τη λειτουργία της προαιρετικής μονάδας επανεκκίνησης μετά από διακοπή ρεύματος, κάνετε τα εξής:

1. Ανοίξτε αργά την κύρια βαλβίδα απομόνωσης.

2. Πιέστε το πράσινο κουμπί START (ΕΚΚΙΝΗΣΗ) της οθόνης του Intellisys® για να αρχίσει να λειτουργεί ο συμπιεστής.

3. Ο συμπιεστής φορτώνεται αυτόματα αν υπάρχει επαρκής απαίτηση για αέρα. Αφήστε τον συμπιεστή να φορτώσει.

4. Ανοίξτε το διακόπτη αποσύνδεσης της κεντρικής παροχής ρεύματος για να σταματήσει η ηλεκτρική τροφοδοσία του συμπιεστή.

5. Κλείστε το διακόπτη αποσύνδεσης κεντρικής παροχής ρεύματος για να επαναρχίσει η ηλεκτρική τροφοδοσία του συμπιεστή. Η κόρνα ηχεί και στην οθόνη του Intellisys® εμφανίζεται η ένδειξη START IN ___SEC (ΕΚΚΙΝΗΣΗ ΣΕ ___ΔΕΥΤ.). Η οθόνη κάνει αντίστροφη μέτρηση του χρόνου έως ότου αρχίσει αυτόματα η λειτουργία του συμπιεστή και σταματήσει ο ήχος της κόρνας. Μετά την εκκίνηση, ο συμπιεστής επιστρέφει αυτόματα στην ίδια κατάσταση λειτουργίας που βρισκόταν πριν από τη διακοπή του ρεύματος.

Ανάλυση σφαλμάτων

1. Αν η οθόνη του Intellisys® δείχνει το μήνυμα αντίστροφης μέτρησης και η κόρνα δεν ηχεί, ελέγξτε την καλωδίωση της κόρνας.

2. Αν η οθόνη του Intellisys® δεν δείχνει το μήνυμα αντίστροφης μέτρησης, η κόρνα δεν ηχεί και η μονάδα δεν αρχίζει αυτόματα να επαναλειτουργεί, βεβαιωθείτε ότι η Επιλογή είναι ενεργοποιημένη.

4.0 ΚΑΤΑΛΟΓΟΣΑΝΤΑΛΛΑΚΤΙΚΩΝ

ΚΑΤΑΛΟΓΟΣ ΑΝΤΑΛΛΑΚΤΙΚΩΝ ΓΙΑ ΤΗΝ ΠΡΟΑΙΡΕΤΙΚΗ ΜΟΝΑΔΑ ΕΠΑΝΕΚΚΙΝΗΣΗΣ ΜΕΤΑ ΑΠΟ ΔΙΑΚΟΠΗ ΡΕΥΜΑΤΟΣ (A/A 22060032)

ΕΞΑΡΤΗΜΑ	ΑΡΙΘΜΟΣ ΑΝΤΑΛΛΑΚΤΙΚΟΥ	ΠΟΣΟΤΗΤΑ	ΠΕΡΙΓΡΑΦΗ
1	39100136	1	Κόρνα, ανθεκτική σε καιρικές μεταβολές
2	35275494	1	Πλήμνη
3	95934279	1	Κοχλιωτός σύνδεσμος N.P.T. ½ ίντσας
4	39108949	2	Κόντρα παξιμάδι στεγανοποίησης ½ ίντσας
5	39146733	1	Τάπα N.Π.Τ. ½ ίντσας
*6	39194097	1	Προαιρετική μονάδα επανεκκίνησης μετά από διακοπή ρεύματος
7	39129085	3ft. (91cm)	Καλώδιο, Κόκκινο 16 Ga
8	39146790	3ft. (91cm)	Καλώδιο, Πράσινο 16 Ga
9	22201826	1	Οδηγίες
10	22140545	1	Επιγραφή, γλώσσα 4
11	92978964	1	Επιγραφή, ISO

* ΤΟ ΕΞΑΡΤΗΜΑ ΔΕΝ ΠΩΛΕΙΤΑΙ ΧΩΡΙΣΤΑ. ΓΙΑ ΑΝΤΑΛΛΑΚΤΙΚΟ, ΠΑΡΑΓΓΕΙΛΕΤΕ ΤΟ KIT Αρ. 39694179